Küschall® Compact

Compact SA / Compact FF

it **Carrozzina manuale**
Manuale d'uso

Il presente manuale deve essere fornito all'utilizzatore del prodotto.
PRIMA di utilizzare il prodotto, È NECESSARIO leggere il presente manuale e conservarlo per poterlo consultare in futuro.

Küschall®
UNLIMIT YOUR WORLD

Indice

1 Informazioni generali ... **3**
1.1 Introduzione ... 3
1.2 Controllo per la consegna ... 3
1.3 Simboli in questo documento ... 3
1.3.1 Altri simboli ... 3
1.4 Informazioni sulla garanzia ... 3
1.5 Durata ... 3
1.6 Limiti di responsabilità ... 3

2 Sicurezza ... **4**
2.1 Informazioni per la sicurezza ... 4
2.1.1 Requisiti di sicurezza specifici per i modelli della linea Carbon ... 6
2.2 Dispositivi di sicurezza ... 6
2.3 Etichette e simboli sul prodotto ... 6

3 Panoramica del prodotto ... **7**
3.1 Descrizione del prodotto ... 7
3.2 Uso previsto ... 7
3.3 Componenti principali della carrozzina ... 7
3.4 Freni di stazionamento ... 7
3.5 Schienale ... 8
3.5.1 Rivestimento dello schienale standard ... 9
3.5.2 Regolazione della tensione del rivestimento dello schienale ... 9
3.5.3 Altezza dello schienale/Inclinazione dello schienale ... 9
3.5.4 Maniglie di spinta ... 9
3.5.5 Maniglie di spinta pieghevoli ... 9
3.5.6 Maniglie di spinta regolabili in altezza ... 9
3.6 Schienale ribaltabile (opzionale) ... 10
3.7 Barra stabilizzatrice per lo schienale ... 10
3.8 Braccioli e parti laterali ... 10
3.8.1 Bracciolo tubolare, non bloccante, regolabile in altezza, rimovibile, girevole ... 10
3.8.2 Supporto laterale senza meccanismo di bloccaggio, regolabile in altezza in modo continuo ... 10
3.8.3 Bracciolo Küschall ... 11
3.8.4 Parafango ... 11
3.8.5 Proteggiabiti ... 12
3.9 Poggiagambe ... 12
3.10 Cuscino imbottito sedile ... 12

4 Opzioni ... **12**
4.1 Dispositivo anti-ribaltamento ... 12
4.2 Cintura di mantenimento della postura ... 13
4.3 Attacco in caso di utilizzo della cintura di posizionamento ... 14
4.4 Poggiatesta ... 14
4.5 Ruote antibarriera ... 14
4.6 Staffa di ribaltamento ... 15
4.7 Rotazione laterale del vassoio ... 15
4.7.1 Poggiagambe basculanti ad angolazione regolabile ... 16
4.8 Supporto per amputati ... 17
4.9 Anello corrimano doppio DHR ... 17
4.10 Portabastone ... 18
4.11 Fascia poggiapolpacci/Occhiello fermacaviglie ... 18
4.12 Illuminazione passiva ... 18
4.13 Rivestimento del sedile a tensione regolabile ... 18

5 Configurazione ... **18**
5.1 Informazioni per la sicurezza ... 18

6 Utilizzo della carrozzina ... **19**
6.1 Informazioni per la sicurezza ... 19
6.2 Frenata durante l'utilizzo ... 19
6.3 Salita e discesa dalla carrozzina ... 20
6.4 Guida e sterzata della carrozzina ... 20
6.5 Salita e discesa da gradini e cordoli ... 20
6.6 Salita e discesa di scale ... 21
6.7 Salita e discesa su rampe e terreni in pendenza ... 21
6.8 Stabilità ed equilibrio da seduti ... 22
6.9 Trasporto della carrozzina occupata all'interno di un veicolo ... 22
6.10 Trasporto della carrozzina manuale senza occupante ... 25

7 Trasporto ... **25**
7.1 Informazioni per la sicurezza ... 25
7.2 Chiusura e apertura della carrozzina ... 25
7.3 Rimozione e installazione delle ruote posteriori ... 26

8 Manutenzione ... **26**
8.1 Informazioni per la sicurezza ... 26
8.2 Programma di manutenzione ... 26
8.3 Pulizia e disinfezione ... 28
8.3.1 Informazioni generali sulla sicurezza ... 28
8.3.2 Intervalli di pulizia ... 28
8.3.3 Pulizia ... 28
8.3.4 Disinfezione ... 28

9 Guida alla soluzione dei problemi ... **29**
9.1 Informazioni per la sicurezza ... 29
9.2 Identificazione e riparazione dei guasti ... 29

10 Dopo l'uso ... **30**
10.1 Conservazione ... 30
10.2 Ricondizionamento ... 30
10.3 Smaltimento ... 30

11 Dati tecnici ... **30**
11.1 Dimensioni e peso ... 30
11.2 Peso massimo delle parti rimovibili ... 31
11.3 Pneumatici ... 32
11.4 Materiali ... 32
11.5 Condizioni ambientali ... 32

© 2026 Invacare International GmbH

Tutti i diritti riservati. È vietata la riproduzione, la duplicazione o la modifica parziale o totale, salvo previa autorizzazione scritta da parte di Invacare. I marchi sono contrassegnati da ™ e ®. Tutti i marchi sono concessi in licenza o di proprietà di Invacare International GmbH o delle sue affiliate, salvo indicazione contraria.

Invacare si riserva il diritto di modificare le specifiche del prodotto senza ulteriore avviso.

1 Informazioni generali

1.1 Introduzione

Il presente manuale d'uso contiene informazioni importanti sul trattamento del prodotto. Per garantire la sicurezza di utilizzo del prodotto, leggere attentamente il manuale d'uso e seguire le istruzioni di sicurezza.

Utilizzare questo prodotto solo se il presente manuale è stato letto e compreso. Richiedere un'ulteriore consulenza da parte di un operatore sanitario che ha familiarità con le condizioni mediche dell'utilizzatore e chiarire tutte le domande riguardanti l'uso corretto e la regolazione necessaria con il personale medico.

Alcune sezioni di questo documento potrebbero non essere pertinenti al prodotto in proprio possesso. Il presente documento si applica a tutti i modelli disponibili (alla data di stampa). Se non specificato diversamente, ogni sezione del presente documento si riferisce a tutti i modelli del prodotto.

I modelli e le configurazioni disponibili nel proprio paese sono riportati nei documenti di vendita specifici per paese. Ci riserviamo il diritto di modificare le specifiche del prodotto senza ulteriore avviso.

Prima di leggere il presente documento, verificare di essere in possesso dell'ultima versione, disponibile in formato PDF sul sito web Invacare.

Se si ritiene che la dimensione dei caratteri nella versione cartacea del documento sia di difficile lettura, è possibile scaricare dal sito web la versione in formato PDF. Il PDF può essere ingrandito sullo schermo in modo da ottenere una dimensione dei caratteri più facile da leggere.

Per ulteriori informazioni sul prodotto, ad esempio gli avvisi sulla sicurezza del prodotto e i richiami di prodotti, si prega di contattare il proprio distributore Invacare. Vedere gli indirizzi alla fine del presente documento.

In caso di incidente grave relativo al prodotto, è necessario informare il produttore e l'autorità competente nel proprio Paese.

1.2 Controllo per la consegna

I danni dovuti al trasporto devono essere riportati immediatamente alla compagnia di trasporto. Ricordarsi di conservare il materiale di imballaggio sino a quando la compagnia di trasporto ha controllato la merce ed è stato raggiunto un accordo per la liquidazione del danno.

1.3 Simboli in questo documento

In questo documento, tutte le situazioni non sicure o pericolose che possono causare lesioni alle persone o danni ai materiali sono evidenziate mediante simboli e avvertimenti. Il presente documento è stampato in scala di grigi. A titolo informativo, i messaggi di sicurezza hanno il seguente codice cromatico in conformità allo standard ANSI Z535.6: Pericolo (rosso), Avvertenza (arancione), Attenzione (giallo) e Avviso (blu). Consultare le informazioni di cui sotto per le definizioni delle avvertenze.

⚠	**AVVERTENZA** Indica una situazione pericolosa che, se non evitata, potrebbe essere causa di morte o lesioni gravi.
⚠	**ATTENZIONE** Indica una situazione pericolosa che, se non evitata, potrebbe essere causa di lesioni minori o leggere.
!	**AVVISO** Situazione pericolosa che, se non evitata, potrebbe essere causa di danni al prodotto.
ℹ	**Consigli e raccomandazioni** Indica consigli utili, raccomandazioni e informazioni per un uso efficace e senza inconvenienti.

1.3.1 Altri simboli

(Non applicabile per tutti i manuali).

UKRP **Responsabile per il Regno Unito**
Indica se un prodotto non è fabbricato nel Regno Unito.

Triman
Indica le regole di riciclaggio e selezione (solo per la Francia).

1.4 Informazioni sulla garanzia

Forniamo una garanzia del fabbricante per il prodotto in conformità con i Termini e le condizioni generali di vendita applicabili nei rispettivi Paesi.

La garanzia può essere fatta valere solo attraverso il fornitore presso il quale è stato acquistato il prodotto.
(missing or bad snippet)(missing or bad snippet)

1.5 Durata

La durata prevista per questo prodotto è di cinque anni, a condizione che sia utilizzato quotidianamente e in conformità alle istruzioni per la sicurezza, secondo gli intervalli di manutenzione e l'uso corretto del prodotto come indicato nel presente manuale.

La durata effettiva può variare a seconda della frequenza e dell’intensità d’uso.

1.6 Limiti di responsabilità

Invacare non si assume alcuna responsabilità per danni derivanti da:

- Non conformità con il manuale d'uso
- Utilizzo non corretto
- Consumo e usura naturali
- Montaggio o allestimento non corretti da parte dell'acquirente o di terzi
- Modifiche, combinazioni e/o utilizzo di pezzi di ricambio non adatti non autorizzati

2 Sicurezza

2.1 Informazioni per la sicurezza

Questa sezione contiene importanti informazioni di sicurezza per la protezione dell’utilizzatore della carrozzina e dell’assistente e per un utilizzo in sicurezza e senza problemi della carrozzina.

AVVERTENZA!
Pericolo di lesioni gravi o danni
Un uso improprio del prodotto può causare lesioni o danni.
- In presenza di messaggi di avvertenza, attenzione o istruzioni di difficile comprensione, contattare il personale medico professionale o il fornitore prima di iniziare a utilizzare questo prodotto.
- Non usare questo prodotto o nessun altro dispositivo opzionale disponibile senza prima aver letto attentamente e compreso fino in fondo le presenti istruzioni e ogni altro materiale informativo come il manuale d'uso, il manuale per la manutenzione o i fogli di istruzione forniti con questo prodotto o con i dispositivi opzionali.

AVVERTENZA!
Rischio di morte o di lesioni gravi
In caso di incendio o di fumo, gli occupanti della carrozzina sono esposti a un particolare pericolo di morte o lesioni gravi, qualora non siano in grado di allontanarsi dalla sorgente del fuoco o fumo. Fiammiferi accesi, accendini e sigarette possono causare fiamme libere intorno alla carrozzina o sui vestiti.
- Evitare di utilizzare o lasciare la carrozzina nelle vicinanze di fiamme libere o di prodotti infiammabili.
- Non fumare mentre si utilizza la carrozzina.

AVVERTENZA!
Rischio di incidenti e lesioni gravi
Se la carrozzina non è regolata in modo corretto, possono verificarsi incidenti con conseguenti lesioni gravi.
- Contattare il fornitore della carrozzina affinché un tecnico qualificato esegua le regolazioni necessarie.

Invacare si aspetta che il tecnico qualificato abbia familiarità con il prodotto, abbia una buona conoscenza tecnica per comprendere e seguire i passaggi delle istruzioni descritte nel presente manuale e sia equipaggiato con strumenti adeguati.

AVVERTENZA!
Rischio di ribaltamento
La posizione longitudinale dell'asse delle ruote posteriori della carrozzina rispetto alla posizione dello schienale può influenzarne la stabilità.
- Spostando in avanti l'asse delle ruote posteriori, la carrozzina diventa meno stabile e aumenta il rischio di ribaltamento all'indietro. Per contro, migliora la manovrabilità grazie a una presa più salda sull’anello corrimano e a un raggio di sterzata ridotto.
- Al contrario, spostando l'asse delle ruote posteriori all'indietro, la carrozzina è più stabile e si inclina meno facilmente, ma la sua manovrabilità è ridotta.
- A seconda delle capacità dell'utilizzatore e dei suoi limiti di sicurezza specifici, la diminuzione della stabilità può essere compensata installando un dispositivo antiribaltamento.

AVVERTENZA!
Rischio di inclinazione
La posizione dell'asse delle ruote posteriori e l'inclinazione dello schienale della carrozzina sono due delle regolazioni principali che possono influire sulla stabilità in carrozzina.
- Le modifiche della posizione delle ruote anteriori/posteriori e/o le regolazioni dell'angolazione della forcella devono essere eseguite solo da un tecnico qualificato, previa valutazione dell'operatore sanitario.

AVVERTENZA!
Rischi dovuti a una condotta di guida non idonea alle condizioni ambientali
Rischio di scivolare in presenza di ghiaia, su superfici irregolari o sul bagnato.
- Adeguare sempre la propria condotta e velocità di guida alle condizioni esistenti (clima, superficie, capacità individuali, ecc.).

AVVERTENZA!
Pericolo di lesioni
In caso di collisione, vi è la possibilità di riportare ferite alle parti del corpo che si estendono oltre la carrozzina (ad es. piedi o mani).
- Evitare qualsiasi collisione non frenata.
- Evitare di raggiungere qualsiasi oggetto protendendo la testa.
- Guidare con prudenza quando si attraversano passaggi stretti.

AVVERTENZA!
Rischi dovuti alla perdita di controllo della carrozzina
A velocità elevate, è possibile perdere il controllo della carrozzina e ribaltarsi.
- Adattare sempre la velocità di guida alle specifiche condizioni.
- Evitare qualsiasi collisione in generale.

AVVERTENZA!
Pericolo di incidente
I dispositivi di sicurezza impostati in modo errato o non più funzionanti (freni, dispositivo antiribaltamento) possono causare incidenti.
— Verificare sempre che i dispositivi di sicurezza funzionino prima di utilizzare la carrozzina e farli controllare periodicamente da un tecnico qualificato o dal fornitore.

ATTENZIONE!
Pericolo di lesioni
— In caso di cute dolorante alla pressione o di lesioni cutanee, proteggere l'area della lesione in modo da evitare il contatto diretto con i tessuti del dispositivo. Rivolgersi a un operatore sanitario per una consulenza medica.

ATTENZIONE!
Pericolo di lesioni
L'utilizzo di un carrozzina manuale può causare dolori alle spalle. Queste raccomandazioni riducono tale effetto:
— Spostare le ruote posteriori in avanti per consentire alle braccia di muoversi all'interno dell'escursione anatomica.
— Assicurarsi che l'utilizzatore sia seduto in una posizione ergonomica, nei limiti consentiti dalla sua condizione di disabilità.

ATTENZIONE!
Rischio di ustioni
I componenti della carrozzina possono riscaldarsi se esposti a fonti di calore esterne.
— Non esporre la carrozzina alla luce diretta del sole prima dell'uso.
— Prima dell'uso, controllare la temperatura di tutti i componenti a contatto con la pelle:

ATTENZIONE!
Rischio di incastrare parti del corpo in elementi in movimento
Esiste il rischio che parti del corpo, ad esempio, dita o braccia, rimangano incastrate nelle parti in movimento della carrozzina.
— Prestare attenzione durante l'attivazione e la disattivazione dei meccanismi delle parti mobili, come ad esempio l'asse rimovibile della ruota posteriore, lo schienale ribaltabile o il dispositivo antiribaltamento.

ATTENZIONE!
Rischio di ribaltamento
Carichi aggiuntivi (zaini o simili) sospesi ai montanti posteriori della carrozzina possono influire sulla stabilità posteriore della carrozzina.
— Invacare consiglia vivamente di utilizzare un dispositivo antiribaltamento (disponibile come opzione) quando si applica un carico aggiuntivo ai montanti dello schienale.

ATTENZIONE!
Pericolo di lesioni
Componenti non originali o non corretti possono alterare il funzionamento e la sicurezza del prodotto.
— Utilizzare esclusivamente componenti originali per il prodotto in uso.
— In considerazione delle differenze regionali, fare riferimento al sito web o al catalogo locale di Invacare per le opzioni disponibili oppure contattare il proprio distributore Invacare. Vedere gli indirizzi alla fine del presente documento.

AVVISO!
Quando si abbina questo prodotto a un altro prodotto, si applicano le limitazioni di entrambi i prodotti per la combinazione. Per esempio, il peso utilizzatore massimo di un prodotto nella combinazione può essere inferiore.
— Utilizzare solo le combinazioni consentite da Invacare. Per informazioni, contattare il proprio distributore Invacare.
— Prima dell'uso, leggere il manuale d'uso di ciascun prodotto e verificare le limitazioni. Per un utilizzo sicuro, è necessaria la piena conformità alle informazioni, alle istruzioni e alle raccomandazioni contenute in entrambi i manuali d'uso.

AVVISO!
Rischio quando si utilizza un componente aggiuntivo per supportare o sostituire la spinta della carrozzina.
Per ragioni di sicurezza, la carrozzina deve essere utilizzata solo da persone che abbiano le capacità fisiche e mentali per manovrarla in sicurezza con il componente aggiuntivo collegato in tutte le possibili situazioni (ad esempio nel traffico stradale) e che, in caso di mancato funzionamento o spegnimento del componente aggiuntivo, siano in grado di frenare la carrozzina e fermarsi in modo sicuro. Qualsiasi uso contrario a quello previsto comporta il rischio di lesioni.
A velocità elevate, è possibile perdere il controllo della carrozzina e ribaltarsi.
— Guidare con prudenza.
— Adeguare sempre la propria condotta e velocità di guida alle condizioni esistenti (clima, superficie, capacità individuali, ecc.).
— Evitare collisioni.
Un componente aggiuntivo per supportare o sostituire la spinta della carrozzina aumenta lo sforzo sulla struttura della carrozzina.
— Dopo ogni utilizzo di un componente aggiuntivo, controllare la carrozzina per verificare che non siano presenti fessurazioni del telaio o viti allentate.
— Se si riscontrano segni di affaticamento sulla struttura della carrozzina, interromperne immediatamente l'utilizzo e rivolgersi a un tecnico qualificato.

2.1.1 Requisiti di sicurezza specifici per i modelli della linea Carbon

AVVERTENZA!
Rischio di rottura
Pericolo di lesioni

— È vietato fissare qualsiasi sistema di propulsione aggiuntivo ai tubi in fibra di carbonio che compongono il telaio della carrozzina.
— Non praticare mai fori nei tubi in fibra di carbonio.

ATTENZIONE!
Rischio di danneggiamento
Esiste il rischio di deterioramento o danneggiamento dei tubi in fibra di carbonio della carrozzina.
Raccomandiamo vivamente quanto segue:

— Non stringere eccessivamente gli oggetti fissati (portaborraccia, supporto per telefono, ecc.) al tubo in fibra di carbonio.
— Evitare il contatto tra le parti in carbonio e quelle metalliche. Si consiglia di utilizzare un materiale morbido (ad esempio gomma o silicone) tra questi due materiali.

2.2 Dispositivi di sicurezza

AVVERTENZA!
Pericolo di incidente
I dispositivi di sicurezza impostati in modo errato o non più funzionanti (freni, dispositivo antiribaltamento) possono causare incidenti.

— Prima di utilizzare la carrozzina, verificare sempre che i dispositivi di sicurezza funzionino e farli controllare periodicamente da un tecnico qualificato.

Le funzioni dei dispositivi di sicurezza sono descritte nella sezione *3.1 Descrizione del prodotto, pagina 7*.

2.3 Etichette e simboli sul prodotto

Etichetta modello

L'etichetta modello è attaccata sul telaio della carrozzina e riporta le seguenti informazioni:

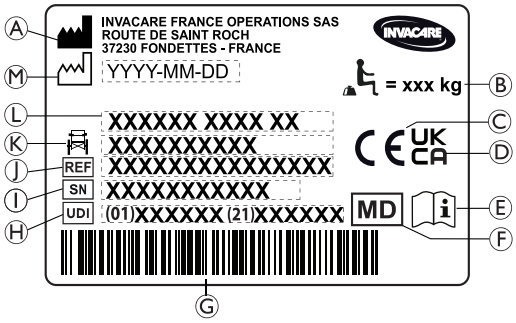

Ⓐ Nome e indirizzo del produttore
Ⓑ Carico massimo della carrozzina
Ⓒ Marchio di conformità europea
Ⓓ Marchio di conformità per il Regno Unito
Ⓔ Consultare il manuale d'uso
Ⓕ Dispositivo medico
Ⓖ Codice a barre UDI
Ⓗ Identificatore univoco del dispositivo, con codice a barre
Ⓘ Numero di serie
Ⓙ Codice di riferimento
Ⓚ Larghezza del sedile
Ⓛ Denominazione prodotto
Ⓜ Data di produzione

	Carico massimo della carrozzina o massa massima dell'occupante senza alcun carico aggiuntivo
	Consultare il manuale d'uso
	Indica una situazione pericolosa che, se non evitata, potrebbe essere causa di morte o lesioni gravi.

Etichetta di avvertenza relativa a elementi laterali senza meccanismo di bloccaggio

	Non sollevare la carrozzina afferrandola dagli elementi laterali senza meccanismo di bloccaggio.

Etichetta delle informazioni sulla cintura di mantenimento della postura

	Non sollevare la carrozzina afferrandola dagli elementi laterali senza meccanismo di bloccaggio.

Etichetta di informazione dello schienale meccanico reclinabile

	Esercitare una pressione sui montanti dello schienale (1) prima di azionare le leve (2) al fine di rilasciare il sistema di sicurezza di auto-bloccaggio. Questa etichetta è attaccata alla parte superiore del bastone dello schienale (lato destro).

Simboli dei moschettoni
A seconda della configurazione, alcune carrozzine possono essere utilizzate come sedile all'interno di un veicolo a motore, al contrario di altre.

	Punti di ancoraggio in cui vanno posizionate le cinghie del sistema di sicurezza in caso di trasporto della carrozzina occupata all'interno di un veicolo a motore. Questo simbolo è apposto sulla carrozzina solo se questa è stata ordinata con l'opzione kit di trasporto.

	Simbolo indicante che la carrozzina non è destinata all'uso come sedile in un veicolo a motore. Questa carrozzina non è configurata per il trasporto di un passeggero all'interno di un veicolo a motore. Questo simbolo è fissato al telaio in prossimità dell'etichetta modello. **AVVERTENZA!** **Pericolo di lesioni gravi o di morte** A seconda della configurazione, alcune carrozzine possono essere utilizzate come sedile all'interno di un veicolo a motore, al contrario di altre. — Non utilizzare la carrozzina come sedile in un veicolo a motore.

3 Panoramica del prodotto

3.1 Descrizione del prodotto

Il modello **Küschall Compact SA** è una carrozzina attiva pieghevole con montanti trasversali e poggiagambe basculanti.

Il modello **Küschall Compact FF** è un carrozzina attiva pieghevole con montanti trasversali.

AVVISO!
La carrozzina è fabbricata e configurata singolarmente per le specifiche indicate nell'ordine. Le specifiche devono essere eseguite da un operatore sanitario/specialista in base ai requisiti e alle condizioni di salute dell'occupante.
— Se si intende adattare la configurazione della carrozzina, rivolgersi a un operatore sanitario.
— Qualsiasi adattamento deve essere eseguito da un tecnico qualificato.

3.2 Uso previsto

La carrozzina può essere utilizzata all'interno di edifici e all'esterno a livello del suolo, su superfici facilmente accessibili.

La carrozzina è destinata a fornire mobilità a persone che si limitano a una posizione seduta, che spingono la carrozzina loro stessi la maggior parte delle volte.

La carrozzina non è destinata allo svolgimento di attività non previste o eccessive come gli sport, che non rientrano nell'uso (quotidiano) previsto.

Utilizzatore previsto

La carrozzina è destinata a persone di età maggiore di 12 anni (adolescenti e adulti). Il peso dell'occupante della carrozzina non deve superare il massimo peso utilizzatore indicato nella sezione Dati tecnici e sull'etichetta modello.

L'utilizzatore previsto è l'occupante della carrozzina e/o un suo accompagnatore. L'utilizzatore deve essere fisicamente e mentalmente in grado di utilizzare la carrozzina in sicurezza (ad es. spingere, sterzare, frenare).

Indicazioni

- Notevole per impedire completamente la mobilità dovuta a danni strutturali e/o funzionali agli arti inferiori.
- Resistenza e presa sufficienti delle braccia e delle mani per spingere la carrozzina.

Controindicazioni

Se si utilizza la carrozzina come previsto, non sono note controindicazioni.

3.3 Componenti principali della carrozzina

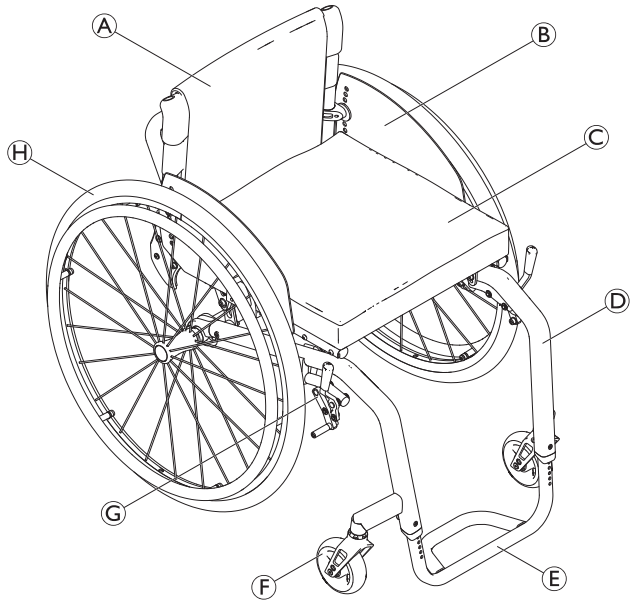

Ⓐ	Schienale
Ⓑ	Proteggiabiti
Ⓒ	Sedile con cuscino
Ⓓ	Telaio
Ⓔ	Poggiapiedi
Ⓕ	Forcella della ruota orientabile con ruota orientabile
Ⓖ	Freno di stazionamento
Ⓗ	Ruota posteriore con anello corrimano e asse a sgancio rapido

L'allestimento della singola carrozzina può essere differente da quanto mostrato nella figura, in quanto ciascuna carrozzina è prodotta individualmente in base alle specifiche dell'ordine.

3.4 Freni di stazionamento

I bloccaruota manuali vengono usati per immobilizzare la carrozzina quando è ferma per impedirne lo slittamento.

AVVERTENZA!
Pericolo di ribaltamento in caso di frenata brusca
In caso di inserimento dei freni di stazionamento durante il movimento, la direzione del movimento potrebbe diventare incontrollabile e la carrozzina potrebbe arrestarsi improvvisamente, con conseguente rischio di collisione o di caduta
— Non inserire mai i freni di stazionamento mentre si è in movimento.

AVVERTENZA!
Rischi dovuti alla perdita di controllo della carrozzina
— I bloccaruota manuali devono essere azionati contemporaneamente.
— Non azionare i bloccaruota manuali per rallentare la carrozzina.
— Non appoggiarsi sui bloccaruota manuali per sostenersi o durante i trasferimenti.

AVVERTENZA!
Rischio di ribaltamento
— I freni di stazionamento non funzionano correttamente salvo in caso qualora negli pneumatici sia presente una quantità di aria sufficiente. Controllare che la pressione dei pneumatici sia corretta, *11.3 Pneumatici, pagina 32*.

ATTENZIONE!
Rischio di pizzicamento o schiacciamento
Tra la ruota posteriore o l'alloggiamento anteriore del bracciolo e il bloccaruota manuale potrebbe essere presente un piccolissimo gioco entro cui esiste il rischio di schiacciamento delle dita.
— Tenere le dita lontano dalle parti mobili quando si utilizza il freno e tenere sempre la mano sulla leva del freno.

È possibile regolare la distanza tra il pattino del freno e lo pneumatico. La regolazione deve essere eseguita da un tecnico qualificato.

Freno standard

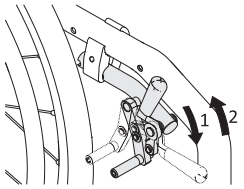

1. Per inserire il freno, spingere il più avanti possibile la leva del freno con il palmo.
2. Per disinserire il freno, tirare la leva del freno all’indietro con le dita.

La leva della maniglia di spinta può essere ripiegata all'indietro per facilitare i trasferimenti. A tale scopo, tirare la leva verso l'alto e ripiegarla all'indietro.

Freno attivo

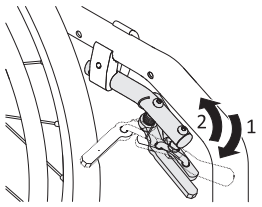

1. Per inserire il freno, tirare la leva del freno il più avanti possibile a fianco o tra le proprie ginocchia.
2. Per disinserire il freno, spingere la leva del freno all’indietro a fianco o tra le proprie ginocchia.

Freno a leva

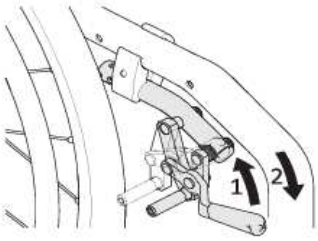

1. Per inserire il freno, spingere il più avanti possibile la leva del freno con il palmo.
2. Per disinserire il freno, tirare la leva del freno all’indietro con le dita.

Freno attivo leggero

ATTENZIONE!
Rischio di pizzicamento o schiacciamento
Non afferrare il meccanismo del freno con tutta la mano durante l’innesto o il disinnesto del freno.

La durezza di blocco/sblocco può essere adattata alle proprie esigenze. La regolazione deve essere eseguita da un tecnico qualificato.

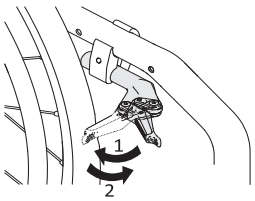

1. Per inserire il freno, tirare il più indietro possibile la leva del freno con il palmo appoggiato allo pneumatico.
2. Per disinserire il freno, spingere la leva del freno in avanti con il lato della mano.

3.5 Schienale

AVVERTENZA!
Pericolo di lesioni all'accompagnatore e danni alla carrozzina
Inclinare la carrozzina con un occupante pesante può causare lesioni alla schiena dell'accompagnatore e danneggiare la carrozzina.
— Prima di eseguire una manovra di inclinazione, assicurarsi di poter controllare in sicurezza la carrozzina con un occupante pesante.

3.5.1 Rivestimento dello schienale standard

Un rivestimento dello schienale standard è disponibile per tutti i tipi di schienale. Questi rivestimenti non sono regolabili.

AVVERTENZA!
Rischio di ribaltamento
Se il rivestimento dello schienale standard si allenta, il punto di ribaltamento della carrozzina peggiora.
— Un rivestimento dello schienale standard allentato deve essere sostituito da un tecnico qualificato.

Oltre al rivestimento dello schienale standard, sono disponibili rivestimenti per schienali a tensione regolabile.

3.5.2 Regolazione della tensione del rivestimento dello schienale

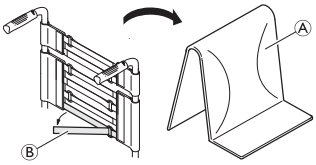

1. Rimuovere il cuscino dello schienale Ⓐ.
2. Allentare le fascette a strappo Ⓑ presenti sul retro del rivestimento dello schienale semplicemente tirandoli.
3. Stringere o allentare le fascette secondo necessità, quindi fissarle nuovamente.

AVVERTENZA!
Rischio di ribaltamento
Se le fascette sono molto allentate, il punto di ribaltamento della carrozzina peggiora.
— Assicurarsi con il proprio operatore sanitario che le fascette siano regolate correttamente.

AVVISO!
Rischio quando si utilizza un componente aggiuntivo per supportare o sostituire la spinta della carrozzina.
C'è il rischio che la geometria della carrozzina venga modificata se si stringono eccessivamente le fascette.
— Non stringere eccessivamente le fascette.
— Stringere le fascette solo quando la carrozzina è aperta.

3.5.3 Altezza dello schienale/Inclinazione dello schienale

È possibile regolare l'altezza e l'inclinazione dello schienale. La regolazione deve essere eseguita da un tecnico qualificato.

AVVERTENZA!
Rischio di ribaltamento
Carichi aggiuntivi (zaini o simili) sospesi ai montanti dello schienale della carrozzina possono influire sulla stabilità posteriore della carrozzina. Ciò può provocare il ribaltamento all'indietro della carrozzina ed è causa di lesioni.
— Evitare di caricare ulteriormente la parte posteriore della carrozzina.
— Si consiglia vivamente l'uso di dispositivi anti-ribaltamento quando i montanti posteriori vengono utilizzati con un carico aggiuntivo.

3.5.4 Maniglie di spinta

AVVISO!
— Prima di utilizzare la carrozzina, controllare sempre le maniglie di spinta per verificare che le impugnature siano sicure e non possano essere ruotate o estratte.

3.5.5 Maniglie di spinta pieghevoli

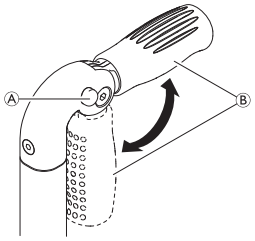

1. Premere a fondo il pulsante Ⓐ e rispettivamente sollevare o abbassare la maniglia di spinta Ⓑ fino ad avvertire lo scatto di innesto.

ATTENZIONE!
La maniglia di spinta, se non innestata correttamente, potrebbe chiudersi accidentalmente mentre si spinge la carrozzina.
— Assicurarsi che la maniglia di spinta sia innestata correttamente.

3.5.6 Maniglie di spinta regolabili in altezza

Le maniglie di spinta regolabili in altezza all'infinito consentono a qualsiasi accompagnatore di regolare le maniglie a un livello confortevole.

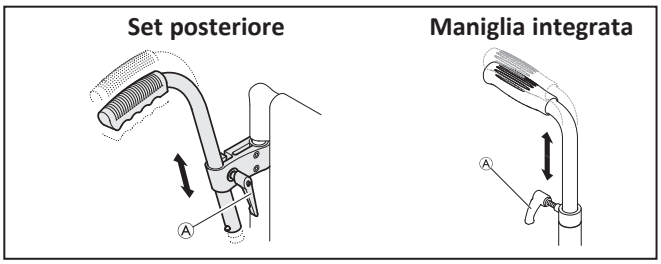

1. Per regolare l'altezza delle maniglie di spinta, allentare il bullone Ⓐ, portare la maniglia nella posizione desiderata e serrare nuovamente il bullone.

AVVERTENZA!
Pericolo di lesioni
— Non utilizzare le maniglie di spinta regolabili in altezza per tirare la carrozzina.

3.6 Schienale ribaltabile (opzionale)

Lo schienale può essere ribaltato e raddrizzato sia nella posizione chiusa che in quella aperta della carrozzina.

Ribaltamento in avanti dello schienale

1. Per ribaltare lo schienale, afferrare la cinghia sullo schienale della carrozzina e tirarla in avanti.
2. Contemporaneamente, afferrare il bordo superiore dello schienale e sollevarlo.

Raddrizzamento dello schienale

1. Per ribaltare lo schienale, afferrare la cinghia sullo schienale della carrozzina e tirarla in avanti.

AVVISO!
— Non aprire e chiudere la carrozzina quando lo schienale è ribaltato.

3.7 Barra stabilizzatrice per lo schienale

Una barra stabilizzatrice opzionale è disponibile per aumentare la rigidità dello schienale su carrozzine con schienali molto alti o larghi.

AVVISO!
— Non usare la barra stabilizzatrice per sollevare o spingere la carrozzina. Potrebbe rompersi.
— Sganciare la barra stabilizzatrice prima di chiudere la carrozzina.

Per evitare che il cuscino imbottito del sedile scivoli, utilizzare un cuscino imbottito con fondo antiscivolo o nastri di fissaggio a strappo. Il nastro di fissaggio corrispondente è stato precedentemente fissato al rivestimento del sedile.

Sgancio della barra stabilizzatrice

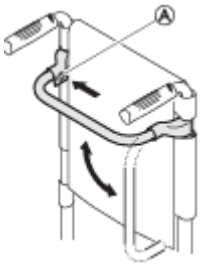

1. Premere la molla Ⓐ sul dispositivo di fissaggio sul lato sinistro e ruotare la barra stabilizzatrice verso il basso.

La barra stabilizzatrice può anche essere rimossa completamente, premendo i perni a molla su entrambi i lati. La barra stabilizzatrice può quindi essere estratta.

3.8 Braccioli e parti laterali

AVVERTENZA!
Pericolo di lesioni
I supporti laterali non sono bloccati e possono essere facilmente estratti verso l'alto.
— Non sollevare o spostare la carrozzina afferrandola dai supporti laterali.
— Non utilizzare i supporti laterali in caso di trasporto della carrozzina per salire o scendere le scale.

ATTENZIONE!
Rischio di pizzicamento
— Tenere le dita lontano dalle parti mobili durante le fasi di rimozione, montaggio o regolazione del bracciolo.

3.8.1 Bracciolo tubolare, non bloccante, regolabile in altezza, rimovibile, girevole

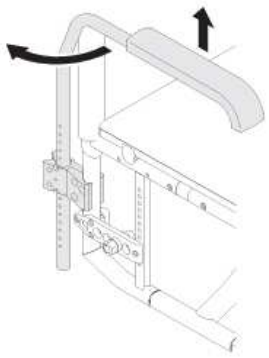

Smontaggio

1. Sollevare il bracciolo ed estrarlo dal supporto.

Montaggio

1. Spingere il bracciolo nel supporto.

Regolazione dell'altezza

1. Estrarre il bracciolo dal supporto.
2. Allentare la vite sul tubo del bracciolo e riavvitarla all’altezza desiderata.
3. Reintrodurre il bracciolo nel supporto.
4. Eseguire la stessa operazione su entrambi i lati.

Rotazione

1. Sollevare leggermente il bracciolo e ruotarlo verso l'esterno.

3.8.2 Supporto laterale senza meccanismo di bloccaggio, regolabile in altezza in modo continuo

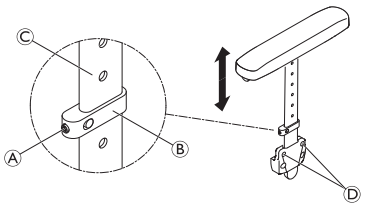

Smontaggio

1. Estrarre il supporto laterale dal relativo supporto afferrando il bracciolo imbottito.
2. Per aumentare o diminuire la resistenza di estrazione del supporto laterale, modificare la coppia di serraggio delle viti Ⓓ.

Montaggio

1. Spingere il supporto laterale nel relativo supporto.

Regolazione dell'altezza

1. Allentare leggermente la vite di fermo Ⓐ sulla parte di serraggio Ⓑ.
2. Spostare la parte di serraggio verso l'alto o verso il basso sul profilo Ⓒ fino a raggiungere l'altezza desiderata.
3. Serrare nuovamente la vite di fermo.
4. Eseguire la stessa operazione su entrambi i lati.

3.8.3 Bracciolo Küschall

Questo bracciolo opzionale si blocca in posizione e può essere ribaltato all'indietro, ruotato verso l'esterno e rimosso. Il cuscino per bracciolo a T Ⓐ è regolabile in altezza e si blocca anche in sede.

Smontaggio del bracciolo

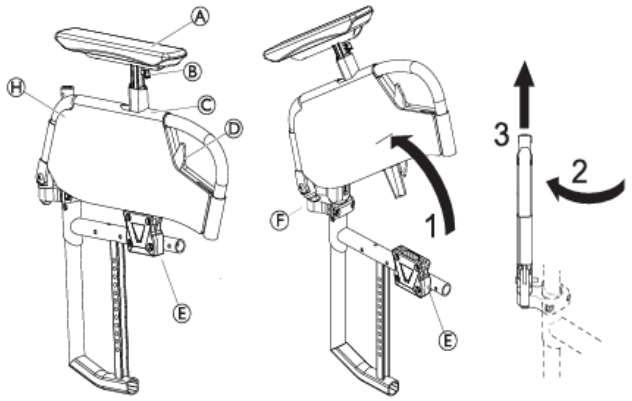

1. Spingere la leva di rilascio Ⓓ e ruotare il montaggio del bracciolo verso l'alto fuori dal supporto per il bracciolo Ⓔ.
2. Tirare il montaggio del bracciolo verso l'alto fuori dal giunto Ⓕ.
3. Ruotare il montaggio del bracciolo di 45° verso l'esterno.

ℹ Per reinstallare il bracciolo, eseguire questa procedura in ordine inverso.

Smontaggio della carenatura

La carenatura Ⓗ può essere smontata e lavata in lavatrice a 30 °C.

1. Portare il bracciolo a T nella posizione più bassa premendo Ⓑ.
2. Rimuovere parzialmente la carenatura Ⓗ.
3. Svitare la vite Ⓘ.
4. Rimuovere il bracciolo a T premendo Ⓑ.

ℹ Per reinstallare la carenatura, eseguire questa procedura in ordine inverso.

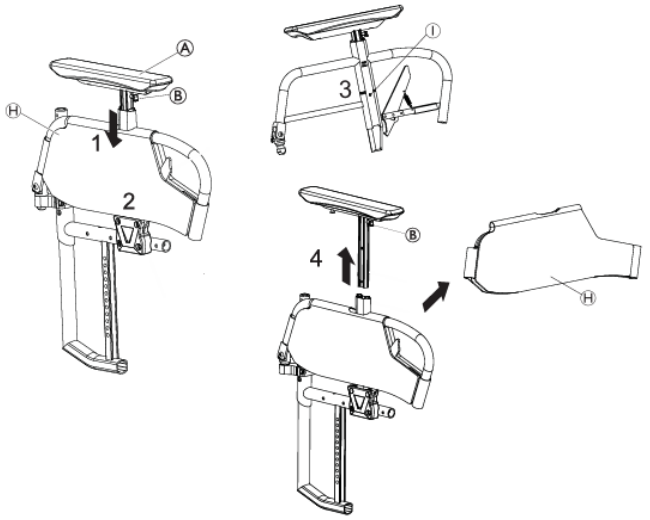

Regolazione dell'altezza

1. Premere Ⓑ e spostare l'imbottitura del bracciolo Ⓐ all'altezza desiderata.
2. Rilasciare Ⓑ e lasciare che si innesti nel foro più vicino con un clic udibile.

⚠ **AVVERTENZA!**
Pericolo di lesioni
Anche se i braccioli si bloccano, non sono progettati per reggere il peso della carrozzina occupata.
— Non utilizzare mai i braccioli per sollevare la carrozzina.
— Non utilizzare i braccioli per trasportare la carrozzina su rampe in salita o in discesa.

3.8.4 Parafango

Al fine di evitare che lo sporco delle ruote raggiunga l'utilizzatore, è possibile montare un parafango estraibile. La posizione del parafango può essere regolata. La regolazione deve essere eseguita da un tecnico qualificato.

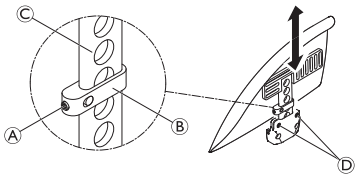

⚠ **AVVERTENZA!**
Pericolo di lesioni
I parafanghi non sono bloccati e possono essere facilmente estratti verso l'alto.
— Non sollevare o spostare la carrozzina afferrandola dai parafanghi braccioli.
— Non utilizzare i parafanghi per trasportare la carrozzina su rampe in salita o in discesa.

Smontaggio

1. Tirare verso l'alto il parafango ed estrarlo dal supporto.
2. Per aumentare o diminuire la resistenza di estrazione del parafango dal supporto, cambiare la coppia di serraggio delle viti Ⓓ.

Montaggio

1. Spingere il parafango nel supporto.

Regolazione dell'altezza

1. Allentare leggermente la vite di fermo Ⓐ presente sulla parte di serraggio Ⓑ.
2. Spostare la parte di serraggio verso l'alto o verso il basso sul profilo Ⓒ fino a raggiungere l'altezza desiderata.
3. Serrare nuovamente la vite di fermo.
4. Eseguire la stessa operazione su entrambi i lati.

3.8.5 Proteggiabiti

È possibile montare un proteggiabiti per proteggere gli abiti dell'utilizzatore. Prima di ribaltare lo schienale della carrozzina è necessario piegare prima il proteggiabiti verso l'interno contro lo schienale.

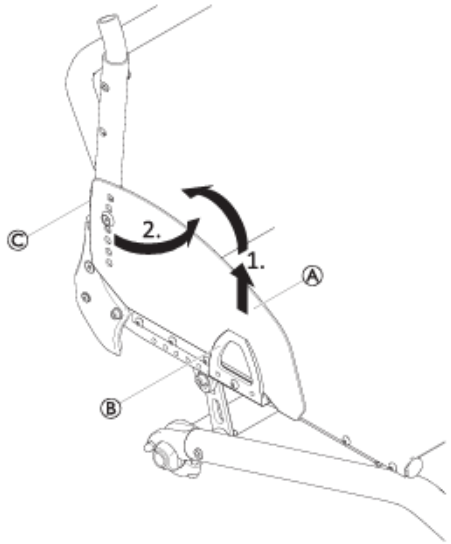

Ripiegare il proteggiabiti

1. Sollevare il proteggiabiti Ⓐ anteriormente dal supporto Ⓑ e ruotarlo verso l'interno intorno al giunto Ⓒ davanti allo schienale.

3.9 Poggiagambe

AVVERTENZA!
Pericolo di lesioni
— Non utilizzare mai le pedane o i poggiagambe per sollevare la carrozzina.

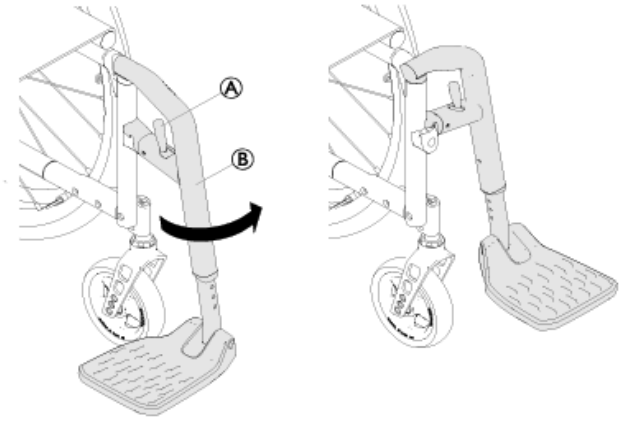

Rotazione

1. Attivare la leva di rilascio Ⓐ e ruotare il poggiagambe Ⓑ verso l'esterno.

Rotazione in avanti

1. Ruotare il poggiagambe in avanti fino all'innesto.

Sgancio

1. Attivare la leva di rilascio Ⓐ.
2. Tirare il poggiagambe verso l'alto.

Aggancio

1. Agganciare il poggiagambe sulla parte anteriore del telaio e ruotarlo in avanti fino all'innesto.

Regolazione dell'altezza

1. Rimuovere vite, rondella e dado dal telaio Ⓑ con una chiave a brugola da 4 mm e una chiave inglese da 8 mm.
2. Far scorrere i poggiapiedi all'altezza desiderata.
3. Reinserire vite, rondella e dado sul telaio Ⓑ e serrarli (4 Nm).
4. Eseguire la stessa operazione su entrambi i lati.
5. La distanza tra la parte inferiore del poggiapiedi e il suolo deve essere di almeno 50 mm. Invacare consiglia di far eseguire la regolazione della pedana da un tecnico qualificato.

3.10 Cuscino imbottito sedile

Un cuscino adatto è consigliato per garantire una distribuzione adeguata della pressione sul sedile.

ATTENZIONE!
Rischio di instabilità
Se si aggiunge un cuscino, l'altezza dell'utilizzatore dal suolo aumenta e ciò può influire sulla stabilità in tutte le direzioni. Se un cuscino viene cambiato, cambia anche la stabilità dell'utilizzatore.
— Se lo spessore del cuscino cambia, è necessario fare eseguire una messa a punto completa della carrozzina da un tecnico qualificato.
— Raccomandiamo di utilizzare sempre un cuscino Invacare o Matrx con rivestimento della base antiscivolo per evitare il rischio di scivolamento.

Per evitare che il cuscino imbottito del sedile scivoli, utilizzare un cuscino imbottito con fondo antiscivolo o nastri di fissaggio a strappo. Il nastro di fissaggio corrispondente è stato precedentemente fissato al rivestimento del sedile.

4 Opzioni

4.1 Dispositivo anti-ribaltamento

Il dispositivo anti-ribaltamento evita che la carrozzina si ribalti all'indietro.

AVVERTENZA!
Rischio di ribaltamento
Un dispositivo anti-ribaltamento montato in modo errato o non funzionante può causare il ribaltamento della carrozzina.
— Prima di utilizzare la carrozzina, controllare sempre che il dispositivo antiribaltamento funzioni e, se necessario, farlo montare o regolare nuovamente da un tecnico qualificato.
— Poiché in alcune configurazioni, la stabilità statica della carrozzina può essere inferiore a 10°, Invacare raccomanda vivamente di utilizzare il dispositivo anti-ribaltamento (disponibile come opzione).

AVVERTENZA!
Rischio di ribaltamento
Su terreno irregolare o morbido, il dispositivo antiribaltamento può affondare in buche o direttamente nel terreno, limitando o pregiudicando in tal modo la propria funzione di sicurezza.
— Utilizzare i bracci antiribaltamento solo quando ci si trova su un terreno piano e compatto.

AVVISO!
Rischio di danneggiamento
— Non salire mai sul dispositivo antiribaltamento né utilizzarlo come ausilio per il ribaltamento.

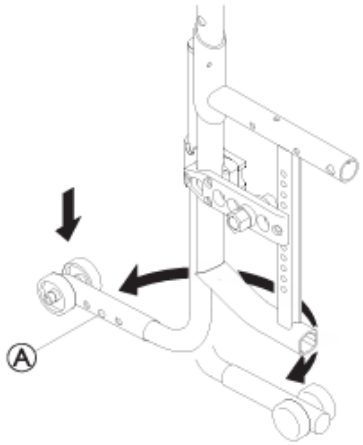

Attivazione del dispositivo antiribaltamento

1. Spingere il dispositivo anti-ribaltamento completamente verso il basso e ruotarlo all'indietro fino all'innesto.

AVVERTENZA!
Rischio di ribaltamento
Se la carrozzina è dotata di un dispositivo anti-ribaltamento retrattile, questo deve rimanere sempre nella posizione attiva per la sicurezza dell'utilizzatore.
— Il dispositivo può essere temporaneamente disattivato per superare un ostacolo che non può essere superato se il dispositivo è attivo.
— Non lasciare mai un utilizzatore da solo sulla carrozzina con il dispositivo anti-ribaltamento disattivato.

Disattivazione del dispositivo antiribaltamento

1. Spingere il dispositivo anti-ribaltamento completamente verso il basso e ruotarlo in avanti fino all'innesto.

Impostazione della posizione

1. Premere il perno a molla Ⓐ sul dispositivo anti-ribaltamento e spingere la sezione esterna nella posizione desiderata. Innestare il perno a molla nel foro più vicino.

Se occorre eseguire ulteriori regolazioni dell'altezza e/o della posizione, rivolgersi ad un tecnico qualificato.

4.2 Cintura di mantenimento della postura

La carrozzina può essere dotata di una cintura di mantenimento della postura. La cintura impedisce all'utilizzatore di scivolare verso il basso o di cadere dalla carrozzina. La cintura di mantenimento della postura non è un dispositivo di posizionamento.

AVVERTENZA!
Pericolo di lesioni gravi o strangolamento
Una cintura allentata può far scivolare l'utilizzatore verso il basso e rappresentare un pericolo di strangolamento.
— La cintura di mantenimento della postura deve essere montata da un tecnico qualificato e un professionista sanitario deve accertarne l'idoneità.
— Assicurarsi sempre che la cintura di mantenimento della postura sia aderente alla parte inferiore del bacino.
— A ogni utilizzo della cintura di mantenimento della postura, verificare che sia posizionata correttamente. La modifica dell'inclinazione del sedile e/o dello schienale, la sostituzione del cuscino e addirittura il cambio degli abiti dell'utilizzatore influenzano il grado di tensione della cintura.

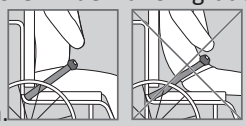

Chiusura e apertura della cintura di mantenimento della postura

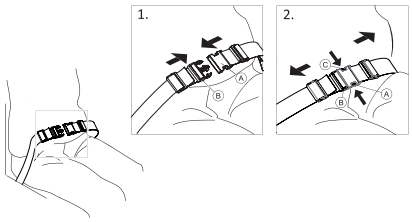

Assicurarsi di essere seduti appoggiando completamente la schiena allo schienale del sedile e con il bacino nella posizione più verticale e simmetrica possibile.

1. Per chiudere, inserire il fermo Ⓐ nel fermaglio della fibbia Ⓑ.
2. Per aprire, premere il pulsante PRESS Ⓒ ed estrarre il fermo Ⓐ dal fermaglio della fibbia Ⓑ.

Regolazione della lunghezza

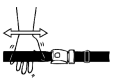	La lunghezza della cintura di mantenimento della postura è corretta quando vi è sufficiente spazio per inserire il palmo della mano tra il corpo e la cintura stessa.

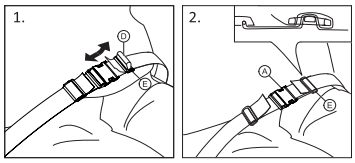

1. Accorciare o allungare l'occhiello Ⓓ secondo necessità.
2. Far scorrere l'occhiello Ⓓ attraverso il fermo Ⓐ e la fibbia in plastica Ⓔ finché non risulta piatto.
3. Assicurarsi che l'occhiello Ⓓ sia perfettamente montato nella fibbia in plastica Ⓔ.
4. Fissare la regolazione con l'estremità della cinghia montata nella fibbia Ⓔ.

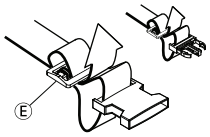

AVVERTENZA!
Rischio di scivolamento e strangolamento / Rischio di caduta
- Effettuare le stesse regolazioni su entrambi i lati, in modo che il fermaglio della fibbia resti in posizione centrale.
- Assicurarsi che entrambe le estremità della cintura siano infilate due volte nella fibbia Ⓔ per evitare che la cintura si allenti.
- Assicurarsi che le cinture non restino impigliate tra i raggi di una delle ruote posteriori.

4.3 Attacco in caso di utilizzo della cintura di posizionamento

ATTENZIONE!
Rischio di scivolamento
- La cintura deve essere ben aderente al corpo.
- Se la lunghezza della cintura è stata regolata in modo da adattarsi a una determinata altezza del cuscino imbottito del sedile, è importante che venga utilizzato questo cuscino. In caso di sostituzione del cuscino imbottito del sedile, è necessario regolare la lunghezza della cintura.

Le cinture di posizionamento con marchio CE per l'utilizzo sulle carrozzine possono essere montate sulla carrozzina conservando la validità del marchio CE. Il personale sanitario deve stabilire l'idoneità della cintura di posizionamento, che deve essere montata da personale tecnico qualificato.

Lo scopo dell'utilizzo di una cintura come ausilio per il posizionamento, è di mantenere in posizione l'utilizzatore e offrirgli una postura migliore.

4.4 Poggiatesta

La regolazione in altezza e la rimozione avvengono tramite la manopola. La barra è dotata di un blocco di arresto regolabile.

Regolazione dell'altezza

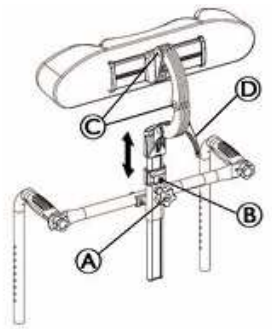

1. Allentare la vite Ⓑ con una chiave a brugola da 5 mm, nel blocco di arresto.
2. Allentare la manopola Ⓐ.
3. Regolare il poggiatesta nella posizione desiderata.
4. Serrare nuovamente la manopola Ⓐ verso il basso fino alla parte superiore dell'attacco per il poggiatesta.
5. Far scorrere il blocco di arresto.
6. Serrare nuovamente la vite Ⓑ (2-3 Nm).

È possibile ora rimuovere il poggiatesta e reinserirlo nella posizione desiderata senza ulteriori regolazioni.

Regolazione della profondità/angolazione

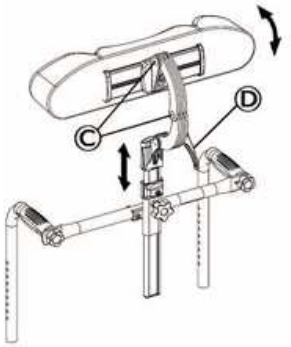

1. Allentare la maniglia Ⓓ.
2. Allentare le viti Ⓒ con una chiave a brugola da 5 mm.
3. Regolare la profondità e l'angolazione del poggiatesta.
4. Riavvitare saldamente la maniglia Ⓓ e le viti Ⓒ (7 Nm).

4.5 Ruote antibarriera

Se la carrozzina è troppo larga per determinate applicazioni, ad esempio treni/aerei, passaggi e/o porte strette, è possibile utilizzare le ruote antibarriera.

AVVERTENZA!
Pericolo di incidenti gravi
Quando si utilizzano le ruote antibarriera, i freni di stazionamento non hanno più alcun effetto e non è possibile controllare la carrozzina tramite gli anelli corrimano.

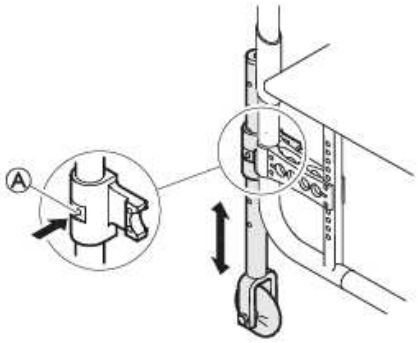

Passaggio alle ruote antibarriera

1. Abbassare le ruote antibarriera nella posizione di utilizzo. A tale scopo, premere il perno Ⓐ verso l'interno fino a quando diventa possibile tirare il tubo verso il basso.
2. Premere il secondo perno verso l'interno.
3. Tirare il tubo ancora più in basso finché il perno non si innesta nella fessura.
4. Spostare la carrozzina accanto a un oggetto stabile (stipite, tavolo massiccio) utilizzabile come supporto e reggere saldamente la carrozzina contro tale oggetto con una mano.
5. Inclinare la carrozzina finché la ruota posteriore sul lato opposto non si solleva dal pavimento.
   Prima di rimuovere le ruote posteriori, la distanza tra le ruote antibarriera abbassate e il pavimento non deve essere maggiore di 2 cm.
6. Rimuovere la ruota posteriore → *7.3 Rimozione e installazione delle ruote posteriori, pagina 26*
7. Ripetere la procedura sull'altro lato.

Passaggio dalle ruote antibarriera alle ruote posteriori

1. Spostare la carrozzina accanto a un oggetto stabile utilizzabile come supporto e reggere saldamente la carrozzina contro tale oggetto con una mano.
2. Inclinare la carrozzina finché la ruota antibarriera sul lato opposto non si solleva leggermente dal pavimento.
3. Installare nuovamente la ruota posteriore sull'asse estraibile, → *7.3 Rimozione e installazione delle ruote posteriori, pagina 26*
4. Riportare le ruote antibarriera nella posizione di stallo.
5. Ripetere la procedura sull'altro lato.

4.6 Staffa di ribaltamento

Con la staffa di ribaltamento, un accompagnatore può ribaltare la carrozzina più facilmente, ad esempio per affrontare dei gradini.

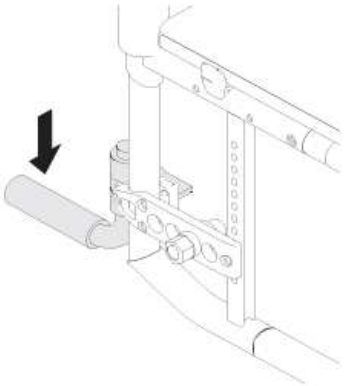

AVVERTENZA!
Rischio di ribaltamento
— Assicurarsi che la staffa di ribaltamento non sporga oltre il diametro esterno della ruota posteriore.

1. Tenere la carrozzina dalle maniglie di spinta.
2. Premere la staffa di ribaltamento con il piede e tenere la carrozzina in posizione ribaltata fino al superamento dell'ostacolo.

4.7 Rotazione laterale del vassoio

AVVERTENZA!
Pericolo di cadute/lesioni
— Il vassoio non va mai utilizzato in sostituzione della cintura di mantenimento della postura.

AVVERTENZA!
Rischio di ribaltamento / lesioni
— Carico massimo sul vassoio: 5 kg

ATTENZIONE!
Rischio di fastidi / lievi contusioni
— Quando si spinge la carrozzina, assicurarsi che i gomiti dell'utilizzatore siano poggiati sul vassoio. Se i gomiti sporgono dal vassoio mentre questa viene spinta, vi è il rischio di fastidi o lievi contusioni.

AVVERTENZA!
Pericolo di lesioni / contusioni
— Prestare attenzione a non colpire l'utilizzatore durante lo spostamento del vassoio.

AVVERTENZA!
Rischio di ribaltamento in avanti del vassoio
— Non regolare la profondità del vassoio troppo in avanti a causa del rischio di ribaltamento del vassoio quando vi si poggia un peso.

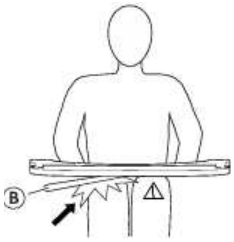

ATTENZIONE!
Rischio di fastidi / lievi contusioni
— Assicurarsi che l'utilizzatore abbia abbastanza spazio per le gambe. Il tubo del vassoio non deve poggiare sulle gambe dell'utilizzatore.

Regolazione della profondità

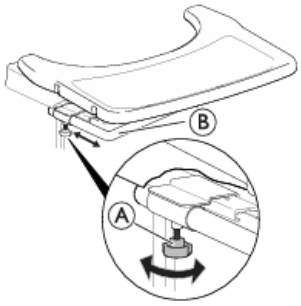

1. Allentare le due manopole Ⓐ.
2. Regolare la profondità del vassoio sul tubo del vassoio Ⓑ.
3. Stringere nuovamente le due manopole Ⓐ.

Funzione basculante

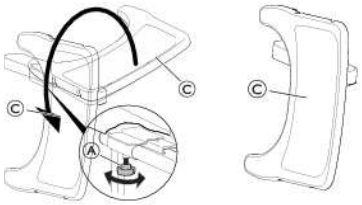

1. Allentare le due manopole Ⓐ.
2. Spostare lateralmente il vassoio Ⓒ.
3. Stringere nuovamente le due manopole Ⓐ.

4.7.1 Poggiagambe basculanti ad angolazione regolabile

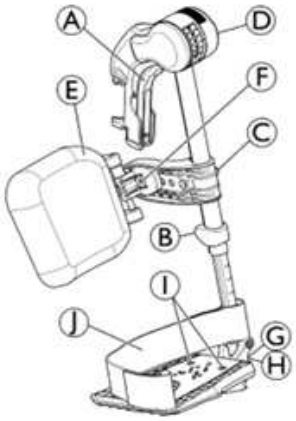

Basculamento verso l'esterno

1. Attivare la leva di rilascio A e ribaltare i poggiagambe verso l'esterno.

Basculamento in avanti

1. Ribaltare il poggiagambe in avanti fino all'innesto.

Sgancio

1. Attivare la leva di rilascio Ⓐ, quindi ribaltare il poggiagambe verso l'esterno.
2. Tirare il poggiagambe verso l'alto.

Aggancio

1. Spingere il poggiagambe verso il basso, nel suo ricettacolo, e ribaltarlo in avanti fino all'innesto.

Regolazione dell'angolazione

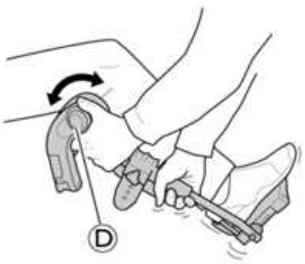

Per la regolazione dell'angolazione, sono disponibili sei posizioni predefinite.

1. Ruotare la manopola Ⓓ con una mano, sostenendo contemporaneamente il poggiagambe con l'altra mano.
2. Una volta ottenuta un'angolazione adeguata, lasciare la manopola. Il poggiagambe si bloccherà nella posizione desiderata.

Basculamento del poggiapolpacci e regolazioni

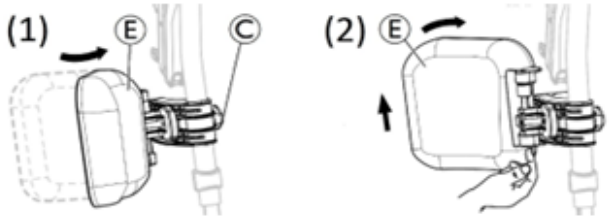

- Basculamento del poggiapolpacci in avanti (1) o all'indietro (2):

1. Ribaltare il poggiapolpacci Ⓔ in avanti (1).
2. Tirare verso l'alto il poggiapolpacci Ⓔ e ribaltarlo all'indietro (2).

Regolazione dell'altezza del poggiapolpacci:

1. Allentare la manopola Ⓒ.
2. Regolare all'altezza desiderata e serrare a fondo la manopola.

Regolazione della profondità del poggiapolpacci

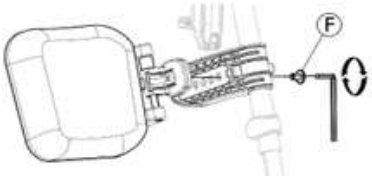

Il poggiapolpacci ha quattro opzione di regolazione della profondità:

1. Rimuovere la vite di montaggio Ⓕ con una chiave a brugola da 5 mm.
2. Regolare in una delle quattro posizioni, quindi serrare a fondo la vite di montaggio Ⓕ (3-5 Nm).

Pedane regolabili

Sono disponibili tre diverse pedane pieghevoli:

Pedane regolabili in altezza standard:

1. Allentare la vite di fissaggio Ⓑ con una chiave a brugola da 5 mm.
2. Regolare l'altezza e lasciare che la vite si poggi in una delle rientranze del tubo della pedana.
3. Serrare la vite di fissaggio Ⓑ (3-5 Nm) nella posizione desiderata.

ℹ La distanza tra la parte inferiore del poggiapiedi e il suolo deve essere di almeno 50 mm.

Pedane regolabili in profondità, altezza (1) e larghezza (2):

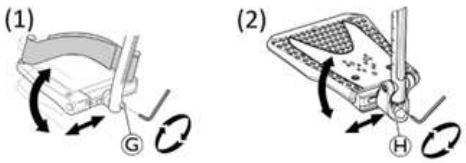

1. Allentare la vite di montaggio Ⓖ o Ⓗ con una chiave a brugola da 5 mm.
2. Regolare la profondità e l'angolazione, quindi serrare la vite di montaggio Ⓖ (12 Nm) o Ⓗ (8-9 Nm) nella posizione desiderata.

Pedane regolabili in larghezza (2):

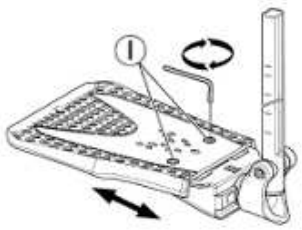

1. Allentare le due viti di fissaggio Ⓘ con una chiave a brugola da 5 mm.
2. Regolare la larghezza e serrare a fondo le due viti di fissaggio Ⓘ (3-5 Nm) nella posizione desiderata.

Consigliamo di far eseguire la regolazione della pedana da un tecnico qualificato.

Per assicurare un corretto posizionamento dei piedi, sono disponibili due tipi di cinghie: il cinturino per caviglie J (di serie) e la fascia poggiapolpacci (opzionale) collegata al supporto del poggiagambe. Entrambi i tipi possono essere regolati con dispositivi di fissaggio a strappo.

4.8 Supporto per amputati

AVVERTENZA!
Rischio di ribaltamento
Il rischio di ribaltamento è maggiore per gli utilizzatori con gambe amputate.
— Utilizzare dispositivi anti-ribaltamento e/o ribilanciare la carrozzina in caso di utilizzo di supporti per amputati.

AVVERTENZA!
Pericolo di caduta
La carrozzina può ribaltarsi in avanti quando si sale sulla carrozzina e si applica un carico sul supporto per amputati.
— Non sedersi o appoggiarsi mai sul supporto per amputati.

Regolazione dell'angolo/altezza dei supporti per amputati

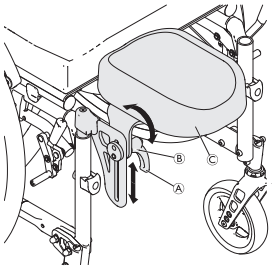

1. Allentare la leva Ⓐ ruotandola in senso antiorario.
2. Allentare il dado Ⓑ ruotandolo in senso antiorario.
3. Regolare l'angolo e l'altezza desiderati del supporto per amputati Ⓒ.
4. Serrare nuovamente la leva e il dado.

Rimozione/installazione del supporto per amputati

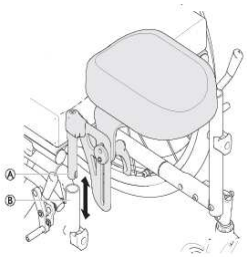

1. Rimuovere il supporto per amputati Ⓐ estraendolo dal tubo del telaio Ⓑ.
2. Inserire il supporto per amputati spingendolo completamente nel relativo supporto.

4.9 Anello corrimano doppio DHR

Questo sistema di anello corrimano doppio a rilascio rapido (mano destra o sinistra) consente all'utente di guidare la carrozzina con un solo braccio usando due anelli corrimano sulla stessa ruota, con 2 possibili posizioni laterali dell'anello corrimano piccolo.

L'utente afferra entrambi gli anelli per spingere la carrozzina in avanti o indietro; per curvare a sinistra o a destra afferra solo l'anello grande o solo quello piccolo. Il sistema DHR viene sempre consegnato con la ruota posteriore in posizione passiva per una migliore stabilità.

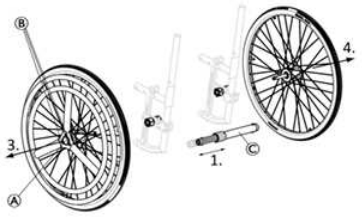

Gli anelli corrimano possono essere posizionati in modo da risultare allineati tra loro (posizione interna) o con l'anello corrimano interno più piccolo più sporgente verso l'esterno rispetto all'anello corrimano più grande (posizione esterna). Accertarsi che le 3 viti Ⓑ siano bloccate in posizione.

ATTENZIONE!
Pericolo di lesioni
— Si raccomanda di far eseguire a un tecnico qualificato il cambio di lato e posizione di comando dell'anello corrimano piccolo.

AVVERTENZA!
Pericolo di lesioni
— Rimuovere sempre l'albero telescopico Ⓒ della ruota posteriore prima di smontare le ruote posteriori.

AVVERTENZA!
Pericolo di lesioni
Le ruote possono staccarsi
— Verificare che la ruota posteriore sia saldamente bloccata in posizione! Non deve essere possibile rimuovere le ruote se il pulsante Ⓐ dell'asse estraibile è disattivato. Eseguire questa prova tentando di estrarre la ruota.

ATTENZIONE!
Pericolo di lesioni
Lievi contusioni, dolore
— Prestare attenzione a non schiacciarsi le dita tra i raggi della ruota posteriore e le tre staffe dell'anello corrimano esterno.

Disinnestare e innestare l'albero della ruota posteriore

Per ripiegare la carrozzina è necessario disinnestare l'albero telescopico della ruota posteriore Ⓒ.

1. Disinnestare l'albero telescopico Ⓒ facendo scorrere una parte all'interno dell'altra.
2. Per facilitare questa operazione spostare l'anello corrimano piccolo da avanti a indietro.
3. Eseguire la procedura inversa per innestare l'albero telescopico della ruota posteriore.

ATTENZIONE!
Pericolo di incidente
— L'albero telescopico della ruota posteriore Ⓒ è parte integrante della carrozzina e l'utilizzatore non sarà in grado di spingere la carrozzina senza di esso.

Rimozione e installazione delle ruote posteriori

Le ruote posteriori rimovibili e intercambiabili facilitano il trasporto nonché il cambio del lato di comando.

1. Rimuovere l'albero telescopico della ruota posteriore Ⓒ.
2. Premere il pulsante Ⓐ dell'asse estraibile. Tenerlo premuto e tirare la ruota verso l'esterno.
3. Rimuovere la ruota posteriore.
4. Ripetere l'operazione sul lato opposto.
5. Per il rimontaggio delle ruote posteriori, eseguire questa procedura in ordine inverso.

4.10 Portabastone

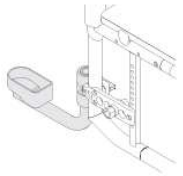

AVVERTENZA!
Rischio di ribaltamento
— Assicurarsi che il portabastone non sporga oltre il diametro esterno della ruota posteriore.

AVVISO!
Rischio di danneggiamento
— Non salire mai sul portabastone né utilizzarlo come ausilio per il ribaltamento.

1. Posizionare il bastone nel portabastone.
2. Fissare la parte superiore del bastone allo schienale.

4.11 Fascia poggiapolpacci/Occhiello fermacaviglie

Sul poggiagambe della carrozzina sono installati una fascia poggiapolpacci e/o occhielli fermacaviglie per consentire una migliore posizione delle gambe dell'utilizzatore.

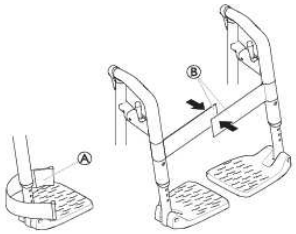

Regolazione degli anelli fermacaviglie

1. Regolare gli occhielli fermacaviglie Ⓐ alla profondità desiderata tramite i dispositivi di fissaggio a strappo.

Montaggio/regolazione della fascia poggiapolpacci

1. Aprire completamente la carrozzina.
2. Chiudere la fascia poggiapolpacci posizionando le due fascette a strappo Ⓑ una sull'altra.

4.12 Illuminazione passiva

È possibile installare dei catarifrangenti sulle ruote posteriori.

4.13 Rivestimento del sedile a tensione regolabile

La tensione delle cinghie non deve compromettere il corretto funzionamento del meccanismo di chiusura, poiché una tensione eccessiva potrebbe impedire il bloccaggio del meccanismo stesso. Il terapista deve verificare la regolazione.

5 Configurazione

5.1 Informazioni per la sicurezza

ATTENZIONE!
Pericolo di lesioni
— Prima di utilizzare la carrozzina, verificarne le condizioni generali e le principali funzioni nella sezione *8.2 Programma di manutenzione, pagina 26*.

Il fornitore fornisce la carrozzina pronta per l'uso. Il fornitore è tenuto a spiegare le funzioni principali e a garantire che la carrozzina soddisfi le esigenze e i requisiti dell'utilizzatore.

Le regolazioni della posizione dell'asse e dei supporti delle ruote orientabili devono essere eseguite da un tecnico qualificato.

Qualora si riceva la carrozzina piegata, leggere la sezione *7.2 Chiusura e apertura della carrozzina, pagina 25*.

6 Utilizzo della carrozzina

6.1 Informazioni per la sicurezza

AVVERTENZA!
Pericolo di incidente
La pressione non uniforme dei pneumatici può avere grossi effetti sulla manipolazione del prodotto.
— Controllare la pressione dei pneumatici prima di qualsiasi spostamento.

AVVERTENZA!
Pericolo di caduta dalla carrozzina
Qualora si utilizzino ruote anteriori troppo piccole, la carrozzina potrebbe incastrarsi nei gradini o nelle scanalature del pavimento.
— Assicurarsi che le ruote anteriori siano adatte alla superficie su cui si utilizza la carrozzina.

ATTENZIONE!
Pericolo di schiacciamento
Tra la ruota posteriore e il parafango o bracciolo potrebbe essere presente un piccolissimo spazio in cui esiste il rischio di schiacciamento della dita.
— Assicurarsi di spingere la carrozzina servendosi esclusivamente degli anelli corrimano.

ATTENZIONE!
Pericolo di schiacciamento
Tra la ruota posteriore e il parafango o bracciolo potrebbe essere presente un piccolissimo spazio in cui esiste il rischio di schiacciamento della dita.
— Assicurarsi di spingere la carrozzina servendosi esclusivamente degli anelli corrimano.

Sistemi antifurto e di rilevazione metalli

In rari casi, i materiali utilizzati per realizzare la carrozzina possono provocare l'attivazione di sistemi antifurto e di rilevazione dei metalli.

6.2 Frenata durante l'utilizzo

Durante il movimento, si frena con le mani trasferendo la forza all'anello corrimano.

AVVERTENZA!
Pericolo di incidente
In caso di inserimento dei freni di stazionamento durante il movimento, la direzione del movimento potrebbe diventare incontrollabile e la carrozzina potrebbe arrestarsi improvvisamente, con conseguente rischio di collisione o di caduta.
— Non inserire mai i freni di stazionamento mentre si è in movimento.

AVVERTENZA!
Pericolo di caduta della carrozzina
Se la carrozzina viene rallentata rapidamente da un accompagnatore che tira le maniglie di spinta, l'utilizzatore potrebbe cadere dalla carrozzina.
— Allacciare sempre la cintura di mantenimento della postura, se presente
— Assicurarsi che il proprio accompagnatore sia qualificato nel trasferimento di carrozzine occupate.
— Azionare i due freni contemporaneamente e non affrontare pendenze superiori a 7° per garantire il perfetto controllo della sterzata della carrozzina.
— Utilizzare sempre i freni di stazionamento per bloccare in sicurezza la carrozzina durante le soste brevi o lunghe.

ATTENZIONE!
Rischio di ustioni alle mani
Se si frena per un tempo prolungato, viene generato molto calore da attrito sui corrimano (soprattutto sui corrimano antiscivolo)
— Indossare guanti idonei.

1. Afferrare gli anelli corrimano ed esercitare una pressione uniforme con entrambe le mani finché la carrozzina non si ferma.

Frenata con un assistente

Tramite un apposito freno (freno a tamburo), un assistente è in grado di frenare la carrozzina in movimento. Il freno dell'assistente può essere utilizzato anche come freno di stazionamento.

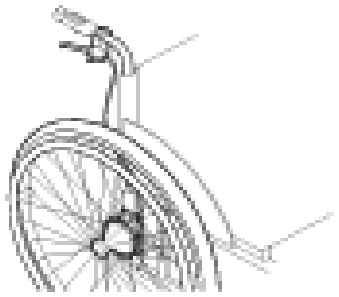

1. Per frenare, tirare la leva del freno sulla maniglia di spinta.
2. Per parcheggiare, tirare con forza la leva del freno e spostare la leva di sicurezza verso l'alto.
3. Per sbloccare, tirare la leva del freno fino a disinnestare la leva di sicurezza.

6.3 Salita e discesa dalla carrozzina

AVVERTENZA!
Rischio di ribaltamento
Vi è un elevato rischio di ribaltamento durante il trasferimento.
— Salire e scendere senza assistenza solo se si è fisicamente in grado di farlo.
— Nella fase di trasferimento, portarsi il più possibile indietro sul sedile. Questo accorgimento eviterà danni al rivestimento e l'eventuale inclinazione in avanti della carrozzina.
— Assicurarsi che entrambe le ruote orientabili siano rivolte in avanti.

AVVERTENZA!
Rischio di ribaltamento
La carrozzina può ribaltarsi in avanti se si sale sul poggiapiedi.
— Non salire sul poggiapiedi per salire o scendere dalla carrozzina.

ATTENZIONE!
Un carico pesante appeso allo schienale può influire sul baricentro della carrozzina.
— Modificare di conseguenza il proprio stile di guida.

ATTENZIONE!
Se si disinseriscono o si danneggiano i freni, la carrozzina potrebbe spostarsi senza controllo.
— Non sorreggersi sui freni per salire o scendere dalla carrozzina.

AVVISO!
I parafanghi e i braccioli potrebbero danneggiarsi.
— Non sedersi sui parafanghi o sui braccioli per salire o scendere dalla carrozzina.

1. Spingere la carrozzina il più vicino possibile al sedile dove si desidera spostarsi.
2. Innestare i freni di stazionamento.
3. Rimuovere i braccioli o spostarli verso l'alto in modo che non siano d'intralcio.
4. Sganciare i poggiagambe o ribaltarli verso l'esterno.
5. Appoggiare i piedi per terra.
6. Tenersi alla carrozzina e, se necessario, tenersi anche a un oggetto fisso presente nelle vicinanze.
7. Spostarsi lentamente dalla carrozzina.

6.4 Guida e sterzata della carrozzina

Utilizzare gli anelli corrimano per guidare e sterzare la carrozzina. Prima della guida senza accompagnatore, è necessario individuare il punto di ribaltamento della carrozzina.

AVVERTENZA!
Rischio di ribaltamento
La carrozzina può ribaltarsi all'indietro.
— Durante la ricerca del punto di ribaltamento, un accompagnatore deve stare in piedi dietro la carrozzina, pronto a bloccarla in caso di ribaltamento.
— Per evitare il ribaltamento della carrozzina, installare un apposito dispositivo anti-ribaltamento.

AVVERTENZA!
Rischio di ribaltamento
La carrozzina può ribaltarsi in avanti.
— Durante la regolazione della carrozzina, controllarne il comportamento in caso di ribaltamento in avanti e adeguare di conseguenza il proprio stile di guida.

ATTENZIONE!
Un carico pesante appeso allo schienale può influire sul baricentro della carrozzina.
— Modificare di conseguenza il proprio stile di guida.

Ricerca del punto di ribaltamento

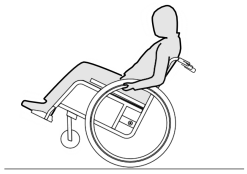

1. Rilasciare il freno.
2. Arretrare per una breve distanza, quindi afferrare saldamente entrambi gli anelli corrimano e spingerli in avanti dando un colpo leggero.
3. Lo spostamento del peso e il cambio di direzione tramite gli anelli corrimano consentono all'utilizzatore di individuare il punto di ribaltamento.

6.5 Salita e discesa da gradini e cordoli

AVVERTENZA!
Rischio di ribaltamento
Salendo e scendendo da gradini si potrebbe perdere l'equilibrio e ribaltarsi con la carrozzina.
— Spostarsi sempre con cautela e lentamente quando si affrontano gradini o cordoli.
— Non salire o scendere gradini con altezza superiore a 25 cm.

ATTENZIONE!
Il dispositivo antiribaltamento attivato evita che la carrozzina si ribalti all'indietro.
— Disattivare il dispositivo antiribaltamento prima di salire o scendere da un gradino o un cordolo.

AVVERTENZA!
Pericolo di lesioni all'accompagnatore e danni alla carrozzina
Inclinare la carrozzina con un utilizzatore pesante può ferire la schiena dell'accompagnatore e danneggiare la carrozzina.
— Prima di eseguire una manovra di inclinazione, assicurarsi di poter controllare in sicurezza la carrozzina con un utilizzatore pesante.

Scendere un gradino con un assistente

1. Portare la carrozzina fino al bordo del gradino e afferrare gli anelli corrimano.
2. L'assistente deve impugnare entrambe le maniglie di spinta, posizionare un piede sulla staffa di ribaltamento (se montata) e inclinare all'indietro la carrozzina, in modo che le ruote anteriori si sollevino dal terreno.
3. L'assistente deve quindi mantenere la carrozzina in questa posizione, spingerla con cautela oltre il gradino e inclinare la carrozzina in avanti, in modo che le ruote anteriori poggino nuovamente sul terreno.

Salire un gradino con un assistente

AVVERTENZA!
Rischio di lesioni gravi
Salire su gradini e cordoli con la carrozzina più spesso del normale può causare una rottura per affaticamento dello schienale, con il rischio che l'utilizzatore cada dalla sedia a rotelle.
— Assicurarsi che la carrozzina possa essere controllata dall'utilizzatore o dall'assistente prima di eseguire una manovra di ribaltamento.

1. Spingere all'indietro la carrozzina con le ruote posteriori fino al bordo del gradino.
2. L'assistente deve inclinare la carrozzina utilizzando entrambe le maniglie di spinta, in modo che le ruote anteriori si sollevino dal terreno, quindi tirare le ruote posteriori oltre il bordo del gradino fino a quando è possibile poggiare nuovamente le ruote anteriori sul terreno.

Scendere un gradino senza accompagnatore

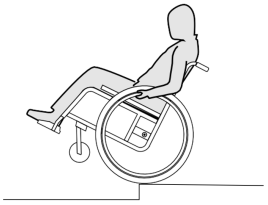

AVVERTENZA!
Rischio di ribaltamento
Se si scende da un gradino senza accompagnatore, è possibile ribaltarsi se non si ha il controllo della carrozzina.
— Inizialmente imparare a scendere da un gradino con l'ausilio di un accompagnatore.
— Imparare a trovare il punto di ribaltamento per bilanciarsi sulle ruote posteriori, *6.4 Guida e sterzata della carrozzina, pagina 20*

1. Portare la carrozzina fino al bordo del gradino, sollevare le ruote anteriori e mantenersi in equilibrio.
2. Far quindi scivolare lentamente le due ruote posteriori lungo il gradino. Così facendo afferrare saldamente con entrambe le mani gli anelli corrimano e tenerli fino a quando le ruote anteriori sono nuovamente a contatto con il terreno.

6.6 Salita e discesa di scale

AVVERTENZA!
Rischio di ribaltamento
Salendo e scendendo delle scale si potrebbe perdere l'equilibrio e ribaltarsi con la carrozzina.
— Quando si salgono scale con più di un gradino, farsi sempre aiutare da due persone.

1. È possibile salire e scendere le scale un gradino alla volta, come descritto sopra. Il primo assistente deve posizionarsi dietro la carrozzina e tenere le maniglie di spinta. Il secondo assistente deve tenere ferma una parte solida del telaio anteriore per stabilizzare la carrozzina dalla parte anteriore.

6.7 Salita e discesa su rampe e terreni in pendenza

AVVERTENZA!
Rischi dovuti alla perdita di controllo della carrozzina
Percorrendo terreni in salita o in discesa, la carrozzina potrebbe ribaltarsi all'indietro, lateralmente o in avanti.
— Percorrere lunghi tratti in pendenza solo con un assistente dietro la carrozzina.
— Evitare di piegarsi lateralmente.
— Evitare tratti in pendenza con un'inclinazione superiore a 7°.
— Su terreni in pendenza evitare di cambiare direzione bruscamente.

ATTENZIONE!
La carrozzina potrebbe spostarsi involontariamente anche su terreni leggermente in pendenza, se non si provvede a controllarla mediante gli anelli corrimano.
— Innestare i freni di stazionamento se ci si trova su terreni in pendenza con la carrozzina.

Salita su terreni in pendenza

Per spostarsi in salita bisogna darsi una leggera spinta, mantenere lo slancio e controllare contemporaneamente la direzione.

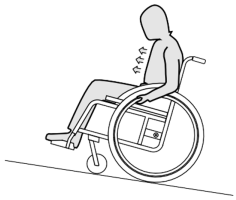

1. Piegare il busto in avanti e spostare in avanti la carrozzina dando spinte rapide ed energiche ad entrambi gli anelli corrimano.

Discesa da terreni in pendenza

Spostandosi in discesa è importante controllare la direzione di marcia e, soprattutto, la velocità.

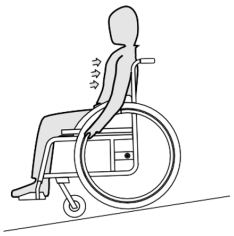

1. Appoggiarsi allo schienale e far scivolare tra le mani con cautela gli anelli corrimano. Si deve essere sempre in grado di arrestare la carrozzina bloccando gli anelli corrimano.

6.8 Stabilità ed equilibrio da seduti

Per alcune attività e azioni della vita quotidiana l'utilizzatore deve piegarsi in avanti, di lato o all'indietro fuori dalla carrozzina. Questo esercita un effetto importante sulla stabilità della carrozzina. Per mantenere sempre l'equilibrio, procedere nel modo seguente:

Piegarsi in avanti

AVVERTENZA!
Pericolo di caduta
Se ci si piega in avanti fuori dalla carrozzina è possibile cadere.
— Non piegarsi mai troppo in avanti o scivolare in avanti sul sedile per raggiungere un oggetto.
— Non piegarsi in avanti tra le ginocchia per raccogliere un oggetto dal pavimento

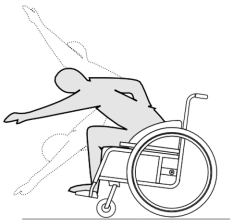

1. Puntare le ruote anteriori in avanti. (A tale scopo, spostare la carrozzina leggermente in avanti e poi di nuovo indietro).
2. Applicare entrambi i freni di stazionamento.
3. Quando ci si piega in avanti la parte superiore del corpo deve rimanere sopra le ruote anteriori.

Piegarsi all'indietro

AVVERTENZA!
Pericolo di caduta
Se ci si piega troppo all'indietro è possibile far ribaltare la carrozzina.
— Non sporgersi sopra lo schienale.
— Utilizzare un dispositivo antiribaltamento.

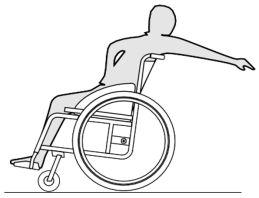

1. Puntare le ruote anteriori in avanti. (A tale scopo, spostare la carrozzina leggermente in avanti e poi di nuovo indietro).
2. Non applicare i freni di stazionamento.
3. Quando ci si piega all'indietro, non allungarsi tanto da dover modificare la propria posizione seduta.

6.9 Trasporto della carrozzina occupata all'interno di un veicolo

Anche quando la carrozzina è fissata correttamente e sono rispettate le seguenti regole, potrebbero verificarsi lesioni ai passeggeri in caso di urto o di frenata brusca. Pertanto, Invacare raccomanda caldamente di trasferire l'utilizzatore della carrozzina sul sedile del veicolo e di allacciare il sistema di sicurezza a 3 punti per passeggeri.

Non effettuare modifiche o sostituzioni di parti della carrozzina (struttura, telaio o componenti) senza il consenso scritto di Invacare Corporation. La carrozzina ha superato i test previsti dalle disposizioni della norma ISO 7176-19 (impatto frontale).

AVVERTENZA!
Pericolo di lesioni gravi o di morte
Per utilizzare la carrozzina come sedile all'interno di un veicolo, l'altezza minima dello schienale deve essere di 400 mm.

Per il trasporto della carrozzina occupata all'interno di un veicolo, in quest'ultimo deve essere installato un sistema di ritenuta. I sistemi di ancoraggio della carrozzina e i sistemi di sicurezza per i passeggeri devono essere omologati in conformità alla normativa ISO 10542-1.

Contattare il proprio fornitore locale autorizzato Invacare per ulteriori informazioni su come ottenere e installare un sistema di ritenuta omologato e compatibile.

AVVERTENZA!
Se, per qualsiasi motivo, non è possibile trasferire l'utilizzatore della carrozzina sul sedile del veicolo, la carrozzina può essere utilizzata come sedile all'interno del veicolo a condizione di rispettare le procedure e i regolamenti seguenti. A tale scopo, sulla carrozzina deve essere montato un kit di trasporto (opzionale).
- La carrozzina deve essere fissata nel veicolo con un sistema di ritenuta a 4 punti per carrozzine.
- L'utilizzatore deve servirsi di un sistema di ritenuta a 3 punti per passeggeri fissato al veicolo.
- Inoltre, l'utilizzatore può allacciare la cintura di mantenimento della postura presente sulla carrozzina.

AVVERTENZA!
I dispositivi di ritenuta di sicurezza devono essere utilizzati solo se il peso dell'utilizzatore della carrozzina è pari o superiore a 22 kg (ISO-7176-19).
- Non utilizzare la carrozzina come sedile all'interno di un veicolo se il peso dell'utilizzatore è inferiore a 22 kg.

AVVERTENZA!
- Prima in mettersi in viaggio, contattare la persona responsabile del trasporto e richiedere informazioni sulla disponibilità delle attrezzature indicate di seguito.
- Assicurarsi che vi sia sufficiente spazio libero attorno alla carrozzina e all'utilizzatore per evitare che quest'ultimo entri in contatto con gli altri occupanti del veicolo, con parti non imbottite del veicolo, con gli accessori della carrozzina o con i punti di ancoraggio del sistema di ritenuta.

AVVERTENZA!
- Verificare che i punti di ancoraggio della carrozzina non siano danneggiati e che i freni di stazionamento siano perfettamente funzionanti.
- Si raccomanda di utilizzare pneumatici antiforatura durante il trasporto per evitare problemi con i freni dovuti alla diminuzione della pressione degli pneumatici.

AVVERTENZA!
Potrebbero verificarsi lesioni o danni dovuti all'allentamento di componenti o accessori della carrozzina in seguito a urti o frenate brusche.
- Assicurarsi che tutti i componenti e gli accessori rimovibili o estraibili siano rimossi dalla carrozzina e riposti in modo sicuro nel veicolo.
- È fondamentale che la carrozzina sia controllata da un tecnico qualificato dopo un incidente, un urto, ecc.

Consigliamo vivamente di trasferire l'utilizzatore della carrozzina sul veicolo e di allacciare la cintura di mantenimento della postura.

AVVISO!
- Fare riferimento ai manuali d'uso forniti con i sistemi di sicurezza.
- Le illustrazioni seguenti possono variare a seconda del fornitore del sistema di ritenuta.

La scelta della configurazione della carrozzina (profondità e larghezza del sedile, passo) influenza la manovrabilità e l'accesso ai veicoli a motore.

Fissaggio della carrozzina con un sistema di ritenuta a 4 punti

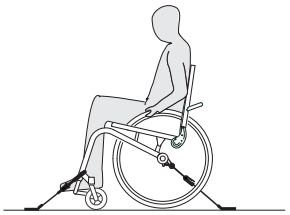

AVVERTENZA!
- Posizionare la carrozzina occupata dall'utilizzatore rivolta in avanti nella direzione di marcia del veicolo.
- Applicare i freni di stazionamento della carrozzina.
- Attivare il dispositivo anti-ribaltamento (se installato).

Le posizioni di ancoraggio della carrozzina per le cinghie del sistema di ritenuta a 4 punti sono contrassegnate con simboli di moschettoni; vedere le figure seguenti e la sezione .

1. Utilizzando le cinghie anteriori e posteriori del sistema di ritenuta a 4 punti, fissare la carrozzina alle guide montate sul veicolo. Fare riferimento al manuale d'uso fornito con il sistema di ritenuta a 4 punti.

Posizioni di ancoraggio delle cinghie anteriori:

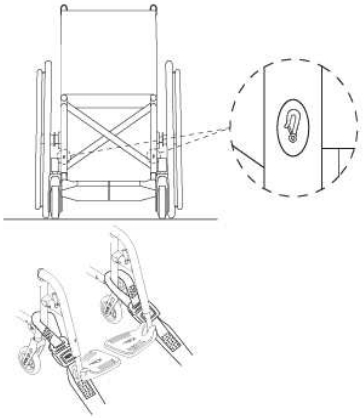

1. Fissare le cinghie anteriori sopra i supporti delle ruote orientabili, come mostrato nelle due figure precedenti (vedere la posizione delle etichette di indicazione dei punti di fissaggio).
2. Fissare le cinghie anteriori al sistema delle guide secondo le istruzioni raccomandate dal produttore della cintura di sicurezza.
3. Rilasciare i freni di stazionamento e applicare le cinghie di tensionamento anteriori tirando la carrozzina all’indietro

dalla parte posteriore.
4. Regolare di nuovo i freni di stazionamento.

Punti di ancoraggio dei moschettoni sul lato posteriore:

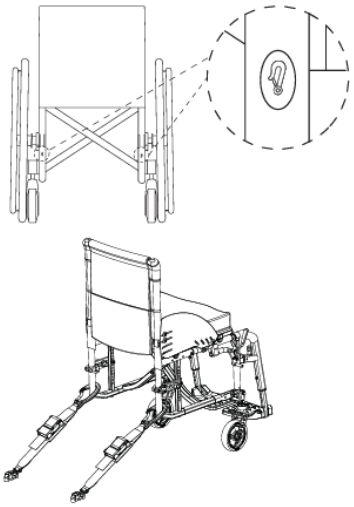

1. Fissare le cinghie posteriori al sistema delle guide secondo le istruzioni raccomandate dal produttore della cintura di sicurezza.
2. Stringere le cinghie.

AVVISO!
— Assicurarsi che i moschettoni siano rivestiti in materiale antiscivolo per evitare lo scivolamento laterale sull'asse.

AVVISO!
— Verificare che gli attacchi siano completamente innestati su entrambi i lati e che siano nella stessa posizione sulla sezione della guida.
— Assicurarsi che l'inclinazione tra le guide e le cinghie sia compresa tra 40° e 45°.

Regolazione della cintura di mantenimento della postura

AVVERTENZA!
— La cintura di mantenimento della postura può essere utilizzata in aggiunta e mai in sostituzione di un sistema di sicurezza a 3 punti per passeggeri omologato.

1. Regolare la cintura di mantenimento della postura in modo che si adatti all'occupante della carrozzina, vedere la sezione *4.2 Cintura di mantenimento della postura, pagina 13*.

Aggancio del sistema di ritenuta a 3 punti per passeggeri

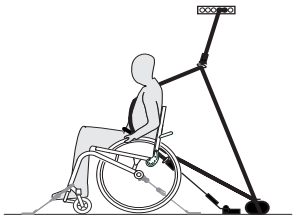

AVVISO!
— La figura qui sopra può variare a seconda del fornitore del sistema di ritenuta.

AVVERTENZA!
— Assicurarsi che il sistema di ritenuta a 3 punti per passeggeri sia fissato il più aderente possibile al corpo dell'utilizzatore, senza creare fastidio per l'utilizzatore o torsioni della cintura.
— Assicurarsi che il sistema di ritenuta a 3 punti per passeggeri non sia tenuto lontano dal corpo dell'utilizzatore da parti della carrozzina quali braccioli, ruote, ecc.
— Assicurarsi che il sistema di sicurezza a 3 punti per passeggeri passi dall'utilizzatore al punto di ancoraggio senza interferenze di qualsiasi altra parte del veicolo, della carrozzina, dei sedili o altra opzione.
— Assicurarsi che la cintura pelvica sia posizionata esattamente sul bacino dell'occupante e che non scorra in alto verso la zona addominale
— Assicurarsi che l'utilizzatore sia in grado di raggiungere il meccanismo di rilascio senza bisogno di aiuto.

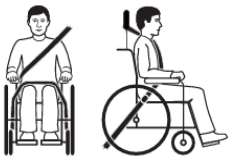

1. La cintura pelvica a 3 punti del veicolo deve essere stretta il più possibile al corpo dell'utilizzatore senza creare fastidio.

AVVISO!
— Verificare l'assenza di torsioni della cinghia della cintura durante l'uso.

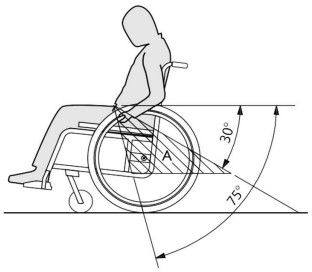

AVVISO!
— Applicare la cintura pelvica del sistema di sicurezza a 3 punti per passeggeri in basso sul bacino, in modo che l'inclinazione della cintura pelvica rientri nella zona preferita Ⓐ tra 30° e 75° rispetto alla posizione orizzontale. È da preferire una maggiore inclinazione, ma mai superiore a 75°.

L'immagine mostra un posizionamento errato della cintura pelvica a tre punti.

2. La cintura pelvica non deve essere tenuta lontano dal corpo dell'utilizzatore da parti della carrozzina quali braccioli, ruote o altro.
3. Se il veicolo è dotato di poggiatesta e la carrozzina di supporto per testa/collo, valutare con personale medico quale utilizzare.

I supporti per la testa e il collo Invacare non sono dispositivi di sicurezza. Tuttavia, sono stati sottoposti a crash test per verificarne i punti di attacco.

6.10 Trasporto della carrozzina manuale senza occupante

AVVERTENZA!
Pericolo di lesioni se la carrozzina non è fissata correttamente
In caso di incidente, frenata, ecc. possono verificarsi gravi lesioni dovute a parti non fissate della carrozzina.
— Fissare saldamente tutti i componenti della carrozzina nel mezzo di trasporto in modo da impedire che possano allentarsi durante il viaggio.

In caso di trasporto della carrozzina, è possibile rimuovere le ruote posteriori.

AVVISO!
Un’usura o abrasioni eccessive potrebbero influire sulla resistenza delle parti portanti.
— Non trascinare la carrozzina su superfici abrasive se le ruote non sono installate (non trascinare il telaio sull’asfalto, ad esempio).

ATTENZIONE!
Pericolo di lesioni
— Se non si riesce a fissare il veicolo elettrico in modo sicuro all'interno del veicolo di trasporto, Invacare consiglia di non trasportarlo.

Il veicolo elettrico può essere trasportato senza limitazioni su strada, in treno o in aereo. Tuttavia, le singole aziende di trasporto applicano specifiche linee guida che potrebbero limitare o vietare determinate procedure di trasporto. Verificare i singoli casi con l'azienda di trasporto interessata.

- Raccomandiamo vivamente di fissare la carrozzina manuale in modo sicuro al pavimento del veicolo di trasporto.

7 Trasporto

7.1 Informazioni per la sicurezza

AVVERTENZA!
Pericolo di lesioni se la carrozzina non è fissata correttamente
In caso di incidente, frenata, ecc. possono verificarsi gravi lesioni dovute a parti non fissate della carrozzina.
— Rimuovere sempre le ruote posteriori in caso di trasporto della carrozzina.
— Fissare saldamente tutti i componenti della carrozzina nel mezzo di trasporto in modo da impedire che possano allentarsi durante il viaggio.
— Quando si trasporta la carrozzina non occupata in un'auto o in un aeroplano, assicurarsi che sia piegata e fissata.

AVVISO!
Un’usura o abrasioni eccessive potrebbero influire sulla resistenza delle parti portanti.
— Non trascinare la carrozzina su superfici abrasive se le ruote non sono installate (non trascinare il telaio sull’asfalto, ad esempio).

7.2 Chiusura e apertura della carrozzina

AVVISO!
— Non aprire e chiudere la carrozzina quando lo schienale è ripiegato.

Chiusura della carrozzina

AVVISO!
— Sganciare la barra stabilizzatrice, se presente, prima di chiudere la carrozzina.

1. Rimuovere il cuscino imbottito del sedile, se presente.
2. Ripiegare verso l'alto i poggiapiedi.
3. Tirare il rivestimento del sedile verso l'alto.
4. Adesso è possibile abbassare lo schienale, se la carrozzina è dotata di uno schienale ribaltabile.

Apertura della carrozzina

ATTENZIONE!
Rischio di schiacciamento delle dita
Vi è il rischio di schiacciarsi le dita tra le estremità del sedile e il telaio.
— Non stringere mai con le dita le estremità del sedile.

1. Posizionare accanto a sé la carrozzina.
2. Se lo schienale è abbassato, sollevarlo.
3. Se possibile, inclinare leggermente la carrozzina verso di sé.
4. Con la mano aperta, premere l'estremità del sedile più vicina a sé in modo da rendere piana la superficie del sedile.
5. Poggiare completamente a terra lo schienale della carrozzina e controllare che le estremità del sedile siano

inserite negli elementi di guida su entrambi i lati.
6. Piegare verso il basso i poggiapiedi.

7.3 Rimozione e installazione delle ruote posteriori

AVVERTENZA!
Rischio di ribaltamento
Se l'asse estraibile della ruota posteriore non è bloccato completamente, la ruota può staccarsi durante l'uso. Ciò può essere causa di ribaltamento.
— Verificare sempre che gli assi estraibili siano completamente bloccati ogni volta che si monta una ruota.

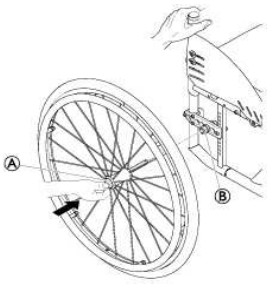

Smontaggio delle ruote posteriori

1. Disinnestare i bloccaruote.
2. Tenere la carrozzina in posizione verticale con una mano.
3. Con l'altra mano, tenere la ruota per il mozzo infilando la mano attraverso i raggi esterni.
4. Usando il pollice, premere il pulsante dell'asse estraibile Ⓐ. Mantenerlo premuto ed estrarre la ruota dal manicotto adattatore Ⓑ.

Installazione delle ruote posteriori

1. Disinnestare i bloccaruote.
2. Tenere la carrozzina in posizione verticale con una mano.
3. Con l'altra mano, tenere la ruota per il mozzo infilando la mano attraverso i raggi esterni.
4. Usando il pollice, premere il pulsante dell'asse estraibile Ⓐ. Mantenerlo premuto ed estrarre la ruota dal manicotto adattatore Ⓑ.
5. Spingere l'asse nel manicotto adattatore Ⓑ fino all'arresto.
6. Rilasciare il pulsante dell'asse estraibile e accertarsi che la ruota sia bloccata.

8 Manutenzione

8.1 Informazioni per la sicurezza

AVVERTENZA!
Alcuni materiali sono soggetti a deterioramento naturale nel tempo.
Ciò potrebbe danneggiare i componenti della carrozzina.
— La carrozzina deve essere controllata da un tecnico qualificato almeno una volta all’anno o quando non viene utilizzata per un ungo periodo di tempo.

Imballaggio per la restituzione
La carrozzina deve essere spedita al fornitore autorizzato in un imballaggio appropriato per evitare danni durante il trasporto.

8.2 Programma di manutenzione

Per garantire un funzionamento sicuro e affidabile, effettuare periodicamente i seguenti controlli visivi e interventi di manutenzione oppure farli eseguire da un'altra persona.

	Settimanale	Mensile	Annuale
Controllare la pressione degli pneumatici	x		
Controllo che le ruote posteriori siano alloggiate correttamente	x		
Controllo della regolazione del giunto dello schienale	x		
Controllo della cintura di mantenimento della postura	x		
Controllo visivo		x	
Controllo del meccanismo di ripiegamento		x	
Controllare le ruote orientabili e il relativo orientamento		x	
Controllo dei bulloni		x	
Controllare i raggi		x	
Controllare i freni di stazionamento (meccanismo e cavo)		x	
Far controllare la carrozzina da un tecnico qualificato			x

Controllare la pressione degli pneumatici

1. Per il controllo della pressione degli pneumatici, fare riferimento alla sezione *11.3 Pneumatici, pagina 32*.
2. Gonfiare gli pneumatici alla pressione richiesta.
3. Controllare contemporaneamente il battistrada.
4. Se necessario, sostituire gli pneumatici.

Controllo che le ruote posteriori siano alloggiate correttamente

1. Tirare la ruota posteriore per verificare che l'asse estraibile sia alloggiato correttamente. La ruota non deve staccarsi.
2. Se le ruote posteriori non sono innestate correttamente, rimuovere eventuali tracce o depositi di sporcizia. Se il problema persiste, far rimontare gli assi estraibili da un tecnico qualificato.

Controllo della regolazione del giunto dello schienale

1. Sedersi nella carrozzina e appoggiarsi indietro sullo schienale. Lo schienale deve essere bloccato correttamente.
2. Tirare la corda di rilascio. I perni devono potersi spostare liberamente su entrambi i lati. In caso contrario, il giunto dello schienale dovrà essere nuovamente regolato dal fornitore.

Controllo della cintura di mantenimento della postura

1. Controllare che la cintura di mantenimento della postura sia regolata correttamente.

> **AVVISO!**
> — Le cinture di mantenimento della postura allentate devono essere regolate da un fornitore autorizzato.
> — Le cinture di mantenimento della postura danneggiate devono essere sostituite da un tecnico qualificato.

Controllo visivo generale

1. Controllare che la carrozzina non presenti parti allentate, crepe o altri difetti.
2. Se si rileva un'anomalia, smettere immediatamente di usare la carrozzina e contattare un fornitore autorizzato.

Controllare le ruote orientabili e il relativo orientamento

1. Verificare che le ruote orientabili girino liberamente.
2. Spingere e tirare nelle tre direzioni (in avanti e indietro; a sinistra e a destra; su e giù) per osservare che non vi siano giochi e movimenti; verificare inoltre che non vi siano danni a livello visivo.

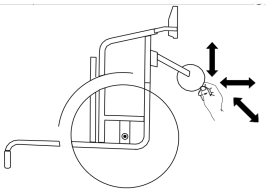

3. Rimuovere qualsiasi traccia di sporcizia o capelli dai cuscinetti delle ruote orientabili.
4. Il fissaggio delle ruote orientabili difettose o usurate deve essere sostituito da un tecnico qualificato.

Controllare i bulloni

I bulloni possono allentarsi a causa di un uso costante.

1. Verificare che i bulloni siano serrati correttamente (poggiapiedi, rivestimento del sedile, lati, schienale, telaio, modulo di seduta).
2. Serrare alla coppia adeguata gli eventuali bulloni allentati. A tale scopo fare riferimento al manuale per la manutenzione, disponibile sul nostro sito web.

> **AVVISO!**
> Per numerosi collegamenti vengono usati viti/dadi autobloccanti o adesivo per filettature. Qualora questi elementi risultino allentati, è necessario sostituirli con nuove viti/dadi autobloccanti oppure fissarli con nuovo adesivo per filettature.
> — I dadi/le viti autobloccanti devono essere sostituiti da un tecnico qualificato

Controllare il tensionamento dei raggi

1. I raggi non devono essere allentati o distorti.
2. I raggi rotti devono essere sostituiti da un tecnico qualificato.
3. I raggi allentati devono essere rimessi in tensione da un tecnico qualificato.

Controllare i freni di stazionamento

1. Controllare che i freni di stazionamento siano posizionati correttamente. Il freno è posizionato correttamente se il pattino abbassa lo pneumatico di alcuni millimetri quando viene inserito il freno.
2. Se si ritiene che la regolazione non sia corretta, far regolare correttamente i freni da un tecnico qualificato.

> **AVVISO!**
> I freni di stazionamento devono essere reimpostati dopo la sostituzione delle ruote posteriori o la modifica della loro posizione.

Controllo dopo una forte collisione o urto

> **AVVISO!**
> La carrozzina può subire danni non visibili a occhio nudo in seguito a una forte collisione o un forte urto.
> — È quindi fondamentale far controllare la carrozzina da un tecnico qualificato dopo una forte collisione o un forte urto.

Riparazione o sostituzione di una camera d'aria

1. Rimuovere la ruota posteriore e rilasciare eventuale aria dalla camera d'aria.
2. Utilizzando una leva per pneumatici di bicicletta, sollevare una parete dello pneumatico per estrarla dal cerchione. Non utilizzare oggetti appuntiti, come un cacciavite, che potrebbero danneggiare la camera d'aria.
3. Estrarre la camera d'aria dallo pneumatico.
4. Riparare la camera d'aria utilizzando un kit di riparazione per biciclette o, se necessario, sostituirla.
5. Gonfiare leggermente la camera d'aria finché non diventa rotonda.
6. Inserire la valvola nell'apposito foro sul cerchione e posizionare la camera d'aria all'interno dello pneumatico (questa deve essere posizionata perfettamente intorno allo pneumatico senza pieghe).
7. Sollevare la parete dello pneumatico oltre il bordo del cerchione. Iniziare vicino alla valvola e utilizzare una leva per pneumatici di bicicletta. Quando si esegue questa operazione, controllare l'intera circonferenza per assicurarsi che la camera d'aria non rimanga intrappolata tra lo pneumatico e il cerchione.
8. Gonfiare lo pneumatico alla pressione di esercizio massima. Controllare che lo pneumatico non presenti perdite d'aria.

> **Pezzi di ricambio**
> Tutti i pezzi di ricambio possono essere richiesti a un fornitore autorizzato Invacare.

8.3 Pulizia e disinfezione

8.3.1 Informazioni generali sulla sicurezza

ATTENZIONE!
Rischio di contaminazione
Adottare opportune precauzioni per la propria protezione e utilizzare un'attrezzatura protettiva adeguata.

AVVISO!
Liquidi inappropriati o metodi errati potrebbero danneggiare il prodotto.
Tutti i prodotti detergenti e disinfettanti utilizzati devono essere efficaci, compatibili tra loro e devono proteggere i materiali su cui vengono utilizzati durante la pulizia.
- Non utilizzare mai liquidi corrosivi (sostanze alcaline, acidi ecc.) o detergenti abrasivi. Si consiglia di utilizzare un normale prodotto detergente per la casa, come un detersivo liquido per i piatti, a meno che non siano state fornite indicazioni diverse nelle istruzioni di pulizia.
- Non utilizzare mai solventi (diluente per cellulosa, acetone ecc.) che modificano la struttura della plastica o che sciolgono le etichette applicate.
- Prima di utilizzare il prodotto, assicurarsi sempre che sia completamente asciutto.

Per la pulizia e la disinfezione in ambienti clinici o di assistenza a lungo termine, seguire le procedure interne della struttura.

8.3.2 Intervalli di pulizia

AVVISO!
La pulizia e la disinfezione periodiche consentono di assicurare il corretto e regolare funzionamento, aumentare la durata e prevenire la contaminazione.
- Pulire e disinfettare il prodotto:
- periodicamente durante l'uso,
- prima e dopo qualsiasi procedura di manutenzione,
- in caso di contatto con fluidi corporei,
- prima dell'uso per un nuovo utilizzatore.

8.3.3 Pulizia

AVVISO!
- Il prodotto non è adatto alla pulizia in impianti di lavaggio automatici, con sistemi di pulizia ad alta pressione o a vapore.

AVVISO!
Lo sporco, la sabbia e l'acqua di mare possono provocare danni ai cuscinetti e far arrugginire le parti in acciaio in caso di deterioramento della superficie.
- Esporre la carrozzina a sabbia e acqua di mare solo per brevi periodi e pulirla bene ogni volta che si rientra dalla spiaggia.
- Se la carrozzina è sporca, pulirla non appena possibile con un panno umido, quindi asciugarla.

1. Rimuovere tutte le opzioni installate (solo le opzioni che non richiedono l'uso di utensili).
2. Pulire le singole parti con un panno o una spazzola morbida, un normale prodotto detergente per la casa (pH = 6-8) e acqua calda.
3. Risciacquare le parti con acqua calda.
4. Asciugare accuratamente le parti con un panno asciutto.

Per rimuovere le abrasioni e ridare lucentezza, è possibile utilizzare della cera per automobili sulle superfici metalliche verniciate.

Pulizia del rivestimento

Per la pulizia del rivestimento, fare riferimento alle istruzioni riportate sulle etichette presenti sul sedile, sul cuscino e sul rivestimento dello schienale.

Se possibile, sovrapporre sempre le fascette e le cinghie in velcro (parti autobloccanti) durante il lavaggio per ridurre al minimo l'accumulo di pelucchi e fili sul velcro e per impedire che danneggino il tessuto di rivestimento.

8.3.4 Disinfezione

La carrozzina può essere disinfettata spruzzando o applicando disinfettanti testati e approvati.

Spruzzare un prodotto di pulizia e disinfezione (battericida e fungicida che soddisfa i requisiti delle norme EN1040/EN1276/EN1650) e seguire le istruzioni fornite dal produttore.

1. Pulire tutte le superfici generalmente accessibili con un panno morbido e un normale disinfettante per uso domestico.
2. Lasciare asciugare il prodotto all'aria.

9 Guida alla soluzione dei problemi

9.1 Informazioni per la sicurezza

I guasti possono derivare dall'utilizzo quotidiano, dalle regolazioni o dall'utilizzo diverso della carrozzina. Nella seguente tabella viene mostrato come identificare e riparare i guasti. Alcune delle azioni indicate devono essere eseguite da un tecnico qualificato. Sono indicate. Si raccomanda di far eseguire tutte le regolazioni da un tecnico qualificato.

ATTENZIONE!
– Se si nota un guasto della carrozzina, ad esempio una variazione notevole della movimentazione, interrompere immediatamente l'utilizzo della carrozzina e rivolgersi al proprio fornitore.

9.2 Identificazione e riparazione dei guasti

Guasto	Causa possibile	Azione
La carrozzina non avanza in linea retta	Pressione degli pneumatici errata su una ruota posteriore	Pressione degli pneumatici corretta → *11.3 Pneumatici, pagina 32*
	Uno o più raggi rotti	Sostituire i raggi difettosi → tecnico qualificato
	Tensione dei raggi differente	Serrare i raggi allentati → tecnico qualificato
	Il supporto della ruota orientabile non è allineato correttamente	Correggere la posizione e l'allineamento del supporto della ruota orientabile → tecnico qualificato
	I cuscinetti della ruota orientabile sono sporchi o danneggiati	Pulire i cuscinetti o sostituire la ruota orientabile → tecnico qualificato
	Le ruote posteriori sono uscite dal binario	Cambiare binario → tecnico qualificato
	Ruote orientabili non regolate alla stessa altezza	Posizionare le ruote orientabili in modo che tocchino il suolo nello stesso istante → tecnico qualificato
La carrozzina si ribalta facilmente all'indietro	Ruote posteriori montate troppo in avanti	Montare le ruote posteriori più indietro → tecnico qualificato
	Eccessiva inclinazione dello schienale	Ridurre l'inclinazione dello schienale → tecnico qualificato
Non è possibile inserire correttamente gli assi estraibili	Assi estraibili sporchi	Pulire gli assi estraibili
	Assi estraibili disallineati	Regolare gli assi estraibili → tecnico qualificato

Guasto	Causa possibile	Azione
I freni di stazionamento agiscono in modo non efficace o asimmetrico	Pressione degli pneumatici errata su una o entrambe le ruote posteriori	Pressione degli pneumatici corretta → *11.3 Pneumatici, pagina 32*
	Regolazione dei freni errata	Correggere l'impostazione del freno → tecnico qualificato
La resistenza all'avanzamento è molto elevata	Pressione degli pneumatici insufficiente sulle ruote posteriori	Pressione degli pneumatici corretta →*11.3 Pneumatici, pagina 32*
	Lo pneumatico è forato	
	Ruote posteriori non parallele	Assicurarsi che le ruote posteriori siano parallele → tecnico qualificato
Le ruote orientabili oscillano quando si spostano velocemente	Tensione insufficiente del blocco cuscinetti delle ruote orientabili	Serrare leggermente il dado sull'asse del blocco cuscinetti → tecnico qualificato
	Ruota orientabile liscia	Cambiare ruota orientabile → tecnico qualificato
La ruota orientabile è rigida o bloccata	Cuscinetti sporchi o difettosi	Pulire o sostituire i cuscinetti → tecnico qualificato
Lo schienale risulta molto difficile da aprire	Rivestimento dello schienale troppo stretto	Allentare leggermente le fascette a strappo del rivestimento dello schienale → *3.5 Schienale, pagina 8*

10 Dopo l’uso

10.1 Conservazione

> **!** **AVVISO!**
> **Rischio di danni al prodotto**
> Non riporre il prodotto vicino a fonti di calore.
> Non riporre mai altri oggetti sopra la carrozzina.
> Riporre la carrozzina al coperto e in un ambiente asciutto.
> Vedere il limite di temperatura nella sezione *11.5 Condizioni ambientali, pagina 32*.

Dopo essere stata riposta per un lungo periodo (superiore a quattro mesi), la carrozzina deve essere sottoposta a un'ispezione secondo quanto indicato nella sezione *8.2 Programma di manutenzione, pagina 26*.

10.2 Ricondizionamento

Questo prodotto è adatto per il riutilizzo. Per il ricondizionamento del prodotto per un nuovo utilizzatore, intraprendere le azioni seguenti:

- Ispezione
- Pulizia e disinfezione
- Adattamento al nuovo utilizzatore.

Per informazioni dettagliate, fare riferimento alla sezione *8.2 Programma di manutenzione, pagina 26* e al manuale per la manutenzione di questo prodotto.
Assicurarsi che il manuale d'uso venga sempre consegnato insieme al prodotto.

Se si riscontrano danni o malfunzionamenti, non riutilizzare il prodotto.

10.3 Smaltimento

Rispettare l'ambiente e riciclare il prodotto attraverso un centro di riciclaggio locale al termine del suo utilizzo.

Smontare il prodotto e i relativi componenti, in modo che i differenti materiali possano essere staccati e riciclati singolarmente.

Lo smaltimento e il riciclaggio dei prodotti usati e degli imballaggi devono essere eseguiti nel rispetto delle leggi e delle normative in materia di gestione dei rifiuti vigenti in ciascun paese. Per ulteriori informazioni, contattare la propria azienda di raccolta rifiuti locale.

11 Dati tecnici

11.1 Dimensioni e peso

Tutte le specifiche relative a dimensioni e peso fanno riferimento a una vasta gamma di regolazioni della carrozzina con configurazione standard. Le dimensioni e il peso (in base alla norma ISO 7176–1/5/7) possono variare a seconda delle diverse configurazioni. In alcune configurazioni, la carrozzina supera le dimensioni consigliate.

> **!** **AVVISO!**
> — In alcune configurazioni, le dimensioni complessive della carrozzina pronta per l'uso superano i limiti autorizzati e non è possibile accedere alle uscite di emergenza.
> — In alcune configurazioni, la carrozzina supera le dimensioni consigliate per gli spostamenti in treno all'interno dell'UE.

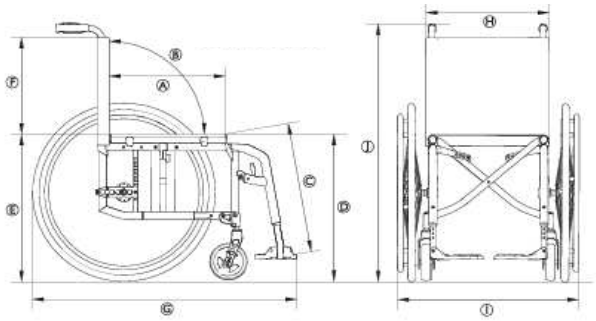

Compact SA

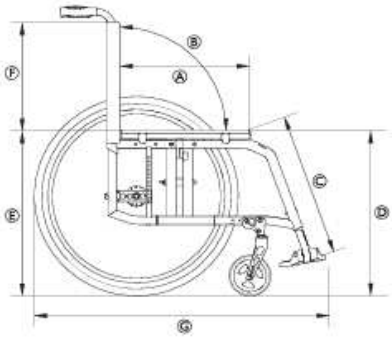

Compact FF

	Carico massimo della carrozzina (*)	130 kg
Ⓐ	Profondità sedile	350 - 500 mm, con incrementi di 20 mm
Ⓑ	Inclinazione dello schienale	82°/86°/90°/94°/98°/102°
Ⓒ	lunghezza gamba inferiore	200 - 510 mm, con incrementi di 10 mm
Ⓓ	Altezza anteriore da sedile a pavimento	370 - 530 mm, con incrementi di 10 mm
Ⓔ	Altezza posteriore da sedile a pavimento	370 - 500 mm, con incrementi di 10 mm
Ⓕ	Altezza dello schienale	300 - 510 mm, con incrementi di 15 mm
Ⓖ	Lunghezza complessiva con poggiagambe	Angolo del telaio 70°: circa 870 - 1220 mm Angolo del telaio 80°: circa 850 - 1200 mm
Ⓗ	Larghezza del sedile	280 - 500 mm, con incrementi di 20 mm
Ⓘ	Larghezza complessiva Larghezza complessiva da piegata	Larghezza sedile + 180 mm circa 290 mm
Ⓙ	Altezza complessiva	circa 660 - 1060 mm
	Altezza da piegata	circa 660 - 1060 mm
	Peso totale Compact SA Compact FF	 circa 7,8 kg circa 6,7 kg
	Raggio di rotazione	1420 mm
	Raggio di sterzata minimo	950 mm
	Carico massima di sicurezza	7°
	Stabilità statica in discesa	20°
	Stabilità statica in salita	7°
	Stabilità statica laterale	20°
	Inclinazione del sedile	0°-12°
	Inclinazione del poggiagambe rispetto alla superficie del sedile	100° / 110°
	Distanza tra bracciolo e sedile	120 - 280 mm
	Posizione frontale della struttura del bracciolo	220 - 330 mm
	Diametro dell'anello corrimano	450 - 590 mm
	Posizione orizzontale dell'asse	circa da -60 a +90 mm

(*) Il carico massimo della carrozzina è la somma della massa massima dell'occupante e della massa massima di tutti gli altri oggetti che è possibile trasportare con la carrozzina.
La massa massima dell'occupante è il carico massimo della carrozzina senza carichi aggiuntivi.

Esempio: per una carrozzina con uno zaino da 10 kg:
Massa massima dell'occupante = Carico massimo della carrozzina = 10 kg

11.2 Peso massimo delle parti rimovibili

I componenti utilizzati per costruire le carrozzine Küschall sono realizzati con i materiali seguenti:

Peso massimo delle parti rimovibili	
Parte	**Peso massimo**
Poggiagambe ad angolazione regolabile con poggiapolpacci e poggiapiedi	3,2 kg
Bracciolo	2 kg
Ruota posteriore da 600 mm (24”) in gomma piena con anello corrimano e copriraggi	2,5 kg
Poggiatesta / Poggianuca / Supporto mandibolare	1,4 kg
Supporto laterale	0,8 kg
Cuscino dello schienale	2 kg
Cuscino imbottito sedile	2 kg
Vassoio	3,9 kg

11.3 Pneumatici

La pressione ideale dipende dal tipo di pneumatico.

La tabella seguente è indicativa. Nel caso in cui lo pneumatico differisca dall'elenco seguente, controllare il fianco dello pneumatico sul quale dovrebbe essere indicata la pressione massima.

Pneumatico	Diametro	Carico atmosferica		
Pneumatico ribassato	610 mm (24")	7 bar	700 kPa	101 psi
Altri pneumatici	610 mm (24”); 635 mm (25”); 660 mm (26")	10 bar	1.000 kPa	145 psi

La compatibilità degli pneumatici sopraelencati dipende dalla configurazione e/o dal modello della propria carrozzina.

In caso di foratura di uno pneumatico, rivolgersi a un'officina appropriata (ad es. officina di riparazione biciclette, rivenditore di biciclette, ecc.) per la sostituzione della camera d'aria da parte di una persona qualificata.

La dimensione degli pneumatici è riportata sul lato esterno degli stessi. La sostituzione di pneumatici adeguati deve essere eseguita da un tecnico qualificato.

ATTENZIONE!

— La pressione degli pneumatici deve essere uguale in entrambe le ruote per garantire il comfort di guida, mantenere i freni efficaci e facilitare la spinta della carrozzina.

11.4 Materiali

I componenti utilizzati per costruire le carrozzine Küschall sono realizzati con i materiali seguenti:

Componente	Materiale
Tubi del telaio	Alluminio
Tubi dello schienale	Alluminio
Tubo dell’asse	Alluminio
Rivestimento del sedile/dello schienale	PA / PE / PVC
Maniglie di spinta	Alluminio / TPE
Proteggiabiti/parafango	Fibra di carbonio o plastica
Forcella della ruota orientabile	Alluminio
Tubo del poggiapiedi	Alluminio
Pedana	Fibra di carbonio o plastica
Parti di sostegno/Attacchi	Acciaio/Alluminio
Viti, rondelle e dadi	Acciaio

Tutti i materiali utilizzati sono protetti dalla corrosione. Garantiamo di utilizzare esclusivamente materiali e componenti conformi alla direttiva REACH.

Sistemi antifurto e metal detector: in rari casi, i materiali utilizzati nella carrozzina possono causare l'attivazione di sistemi antifurto e di metal detector.

11.5 Condizioni ambientali

	Conservazione e trasporto	Funzionamento
Temperatura	Da -20 °C a 40 °C	
Umidità relativa	Dal 20% al 90% a 30 °C, non condensante	
Pressione atmosferica	Da 800 hPa a 1.060 hPa	

Attenzione: se conservata a basse temperature, la carrozzina deve essere preparata prima di poterla utilizzare. Vedere *8 Manutenzione, pagina 26*.

Note

Italia:
Invacare Mecc San s.r.l.,
Via Marco Corner, 19
I-36016 Thiene (VI)
Tel: (39) 0445 38 00 59
servizioclienti@invacare.com
www.invacare.it

Schweiz / Suisse / Svizzera:
Invacare AG
Neuhofweg 51
CH-4147 Aesch BL
Tel: (41) (0)61 487 70 80
Fax: (41) (0)61 488 19 10
switzerland@invacare.com
www.invacare.ch

UKRP
Invacare UK Operations Limited
Unit 4, Pencoed Technology Park,
Pencoed
Bridgend CF35 5AQ
UK

Invacare France Operations SAS
Route de St Roch
F–37230 Fondettes
France

1659288-E 2026-06-17

Küschall®
UNLIMIT YOUR WORLD